# Technisch specificatieblad

## Inbouweenheid GRAF9, voor universele toepassing in nat onderhouden vloeren, met structuurdeksel
## Artikelnummer: 7405746



Inbouweenheid met tubus voor nat onderhouden vloeren voor maximaal 12 Module 45-apparaten in 3 universele dragers UT4, toepassing in kanaalsystemen en systeemvloeren in binnenopstelling.
Tot maximaal 9 installatie-apparaten toepasbaar met centraalplaat 50.
Inbouweenheid met tubus voor nat onderhouden vloeren, 3 compartimenten, voor de inbouw van de montagedrager MT9. Er kunnen 3 afdekplaten model APMT5 worden geïnstalleerd.

AIG Spuitgietaluminium

### Stamgegevens

| | |
|---|---|
| Artikelnummer | 7405746 |
| Type | GRAF9-2 U 7011 |
| Omschrijving 1 | Inbouweenheid v. nat onderhoud |
| Omschrijving 2 | met structuurdeksel |
| Fabrikant | OBO |
| Dimensie | Ø325x74 |
| Kleur | staalgrijs; RAL 7011 |
| Materiaal | Spuitgietaluminium |
| Kleinste verkoop-eenheid | 1 |
| Eenheid van hoeveelheid | Stuk |
| Gewicht | 246 kg |
| Eenheid gewicht | kg/100 st. |
| CO2-voetafdruk (GWP) van wieg tot poort | 3,9255 kg CO2e / 1 Stuk |

# Technisch specificatieblad

## Inbouweenheid GRAF9, voor universele toepassing in nat onderhouden vloeren, met structuurdeksel
## Artikelnummer: 7405746

### Afmetingen

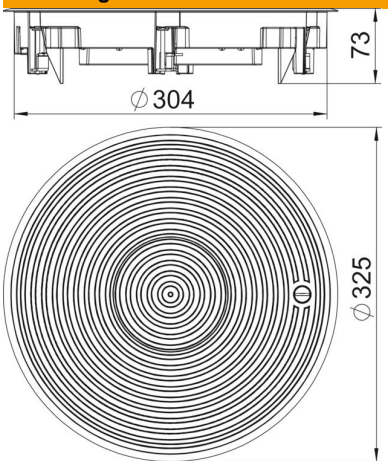


### Technische gegevens

| | |
|---|---|
| Aantal inbouwbare apparaten | 12 |
| Aantal inbouwdozen | 3 |
| Uitvoering | Rond |
| Uitvoering leidinguitlaat | Verzinkbare tubus |
| Beschermraam vloerbekleding | ja |
| Vloeronderhoud | nat |
| Afdichtingsinbouwmogelijkheid | ja |
| Vloerhoogte min. | 80 mm |
| Geschikt voor inbouw in dubbele vloer | ja |
| Geschikt voor vlak gesloten ondervloerkanaal | ja |
| Geschikt voor door afwerkvloer overdekt ondervloerkanaal | ja |
| Geschikt voor inbouw in holle vloer | ja |
| Geschikt voor nat onderhoud | ja |
| Geschikt voor vloerdoos | 350 |
| Geschikt voor ondervloerkanaal | ja |
| Met uitsparing vloerbekleding | nee |
| Nominale maat voor inbouweenheden | R9 |
| Raamuitvoering | Frame voor tapijtrand |
| ROHS-conform | ja |
| Beschermingsgraad (IP) in gebruikte situatie | IP20 |
| Beschermingsgraad (IP) in niet gebruikte situatie | IP45 |
| Beschermingsgraad IK-code | IK10 |
| Heavy-duty uitvoering | ja |
| Spanbereik D max. | 73 mm |
| Spanbereik D min. | 4 mm |
| Type inbouwsysteem | UT4 |
| Verticale last, groot oppervlak | tot 10.000 N |

# Technisch specificatieblad

## Inbouweenheid GRAF9, voor universele toepassing in nat onderhouden vloeren, met structuurdeksel
## Artikelnummer: 7405746

### Technische gegevens

| | |
|---|---|
| Verticale last, klein oppervlak | tot 3.000 N |
| Toelatingen | VDE |
| Openingsmechanisme | Draaigrendel |