AXOR Citterio C
thermostaat module 380/120 met plaat voor 2 functies en Cubic Cut
Oppervlak: **Mat zwart** Artikelnummer: **49701670**

Beschrijving

- gelijktijdig gebruik van 2 functies
- thermostaatkardoes
- maximale doorstroomhoeveelheid bij 3 bar: 30 l/min
- combinatie van Highflow thermostaat met stopkraan en Duo omstelkraan voor 2 bedieningsfuncties
- Veiligheidsblokkering bij 40°C
- temperatuurbegrenzing instelbaar
- aansluiting: inbouwdeel
- Kiwa K11292_Thermostatic Mixers EN1111

Artikeldetails

Vrijblijvende advies verkoopprijs excl. BTW	980,00 €
Vrijblijvende advies verkoopprijs incl. BTW	1.185,80 €

Technologie

Productfoto
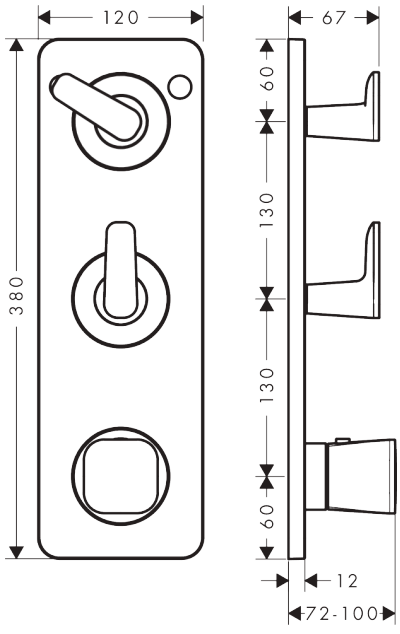
Maattekening