# Technisch specificatieblad

## Inbouweenheid GESR9 met borgschuif

## Artikelnummer: 7405466



Apparatuurdoos met borgschuif voor maximaal 12 Module 45-apparaten in 3 universele dragers UT4, toepassing in kanaalsystemen en systeemvloeren in binnenopstelling.

Vloerbekledingsuitsparing in het klapdeksel 5 mm, indien nodig kan dit ingesteld worden op 3, 10 of 12 mm.
Tot maximaal 9 installatie-apparaten toepasbaar met centraalplaat 50.

Inbouweenheid met borgschuif, 3 compartimenten, voor de inbouw van de montagedrager MT9. Er kunnen 3 afdekplaten model APMT5 worden geïnstalleerd.

Vloerbedekkingsuitsparing in het klapdeksel vooringesteld op 5 mm, indien nodig kan dit ingesteld worden op 3, 10 of 12 mm.

PA Polyamide

### Stamgegevens

| | |
|---|---|
| Artikelnummer | 7405466 |
| Type | GESR9-2U12T 9011 |
| Omschrijving 1 | Inbouweenheid |
| Omschrijving 2 | voor universele montage |
| Fabrikant | OBO |
| Dimensie | Ø324x68 |
| Kleur | grafietzwart, RAL 9011 |
| Materiaal | Polyamide |
| Kleinste verkoop-eenheid | 1 |
| Eenheid van hoeveelheid | Stuk |
| Gewicht | 244 kg |
| Eenheid gewicht | kg/100 st. |
| CO2-voetafdruk (GWP) van wieg tot poort | 8,2031 kg CO2e / 1 Stuk |

# Technisch specificatieblad

## Inbouweenheid GESR9 met borgschuif

## Artikelnummer: 7405466

### Afmetingen

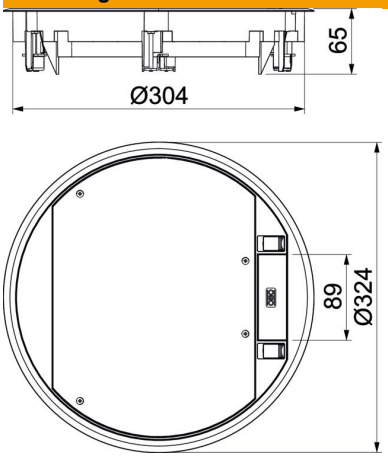


### Technische gegevens

| | |
|---|---|
| Aantal inbouwbare apparaten | 12 |
| Aantal inbouwdozen | 3 |
| Uitvoering | Rond |
| Uitvoering leidinguitlaat | Draaibare snoeruitgang |
| Beschermraam vloerbekleding | ja |
| Vloeronderhoud | Droog |
| Afdichtingsinbouwmogelijkheid | nee |
| Vloerhoogte min. | 72 mm |
| Geschikt voor inbouw in dubbele vloer | ja |
| Geschikt voor vlak gesloten ondervloerkanaal | ja |
| Geschikt voor door afwerkvloer overdekt ondervloerkanaal | ja |
| Geschikt voor inbouw in holle vloer | ja |
| Geschikt voor nat onderhoud | nee |
| Geschikt voor vloerdoos | 350 |
| Geschikt voor ondervloerkanaal | ja |
| Apparatuurdrager voor opname van inbouwdozen | ja |
| Met uitsparing vloerbekleding | ja |
| Nominale maat voor inbouweenheden | R9 |
| Raamuitvoering | Frame voor tapijtrand |
| ROHS-conform | ja |
| Beschermingsgraad (IP) in gebruikte situatie | IP20 |
| Beschermingsgraad (IP) in niet gebruikte situatie | IP40 |
| Beschermingsgraad IK-code | IK08 |
| Heavy-duty uitvoering | nee |
| Spanbereik D max. | 75 mm |
| Spanbereik D min. | 8 mm |
| Type inbouwsysteem | UT4 |

# Technisch specificatieblad

## Inbouweenheid GESR9 met borgschuif

## Artikelnummer: 7405466

### Technische gegevens

| | |
|---|---|
| Verticale last, groot oppervlak | tot 5.000 N |
| Verticale last, klein oppervlak | tot 3.000 N |
| Tœlatingen | VDE |
| Openingsmechanisme | Vergrendelschuif |
| Dikte vloerbedekking | 5 mm |
| Floor covering thickness max. | 12 mm |