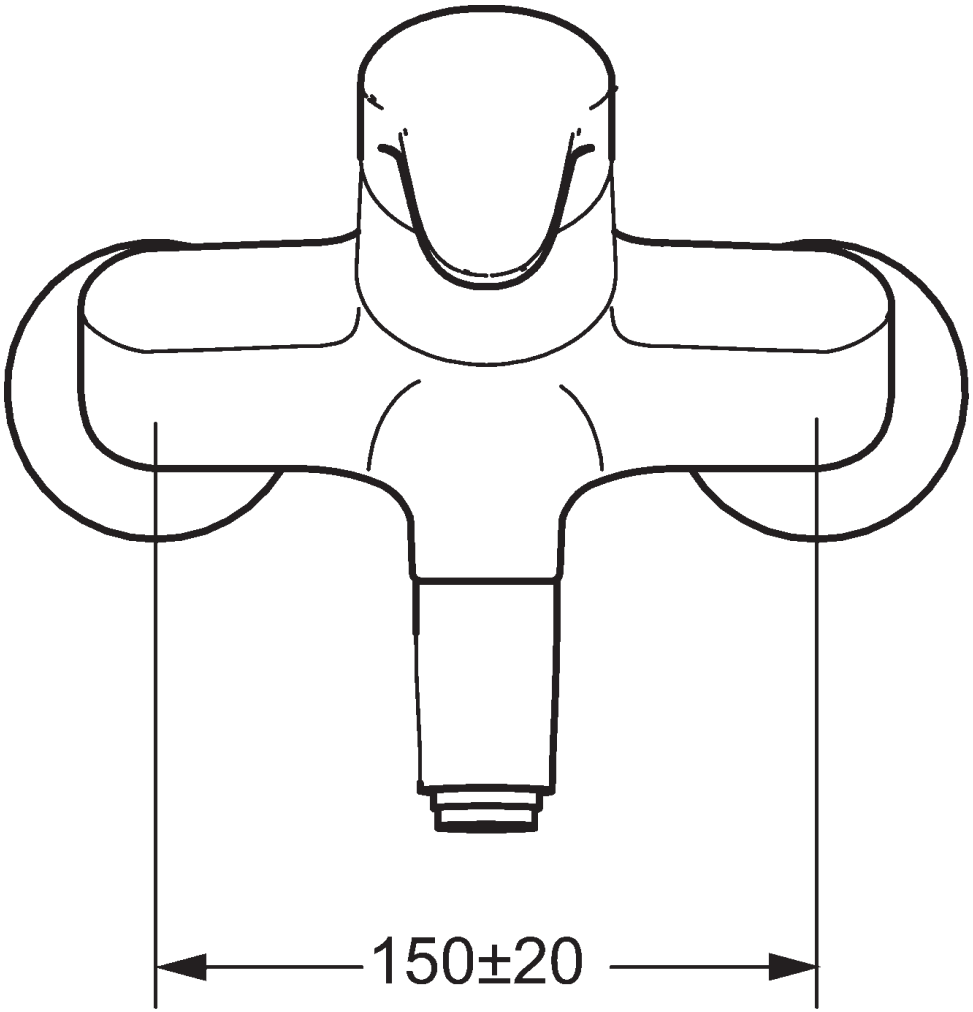
150±20

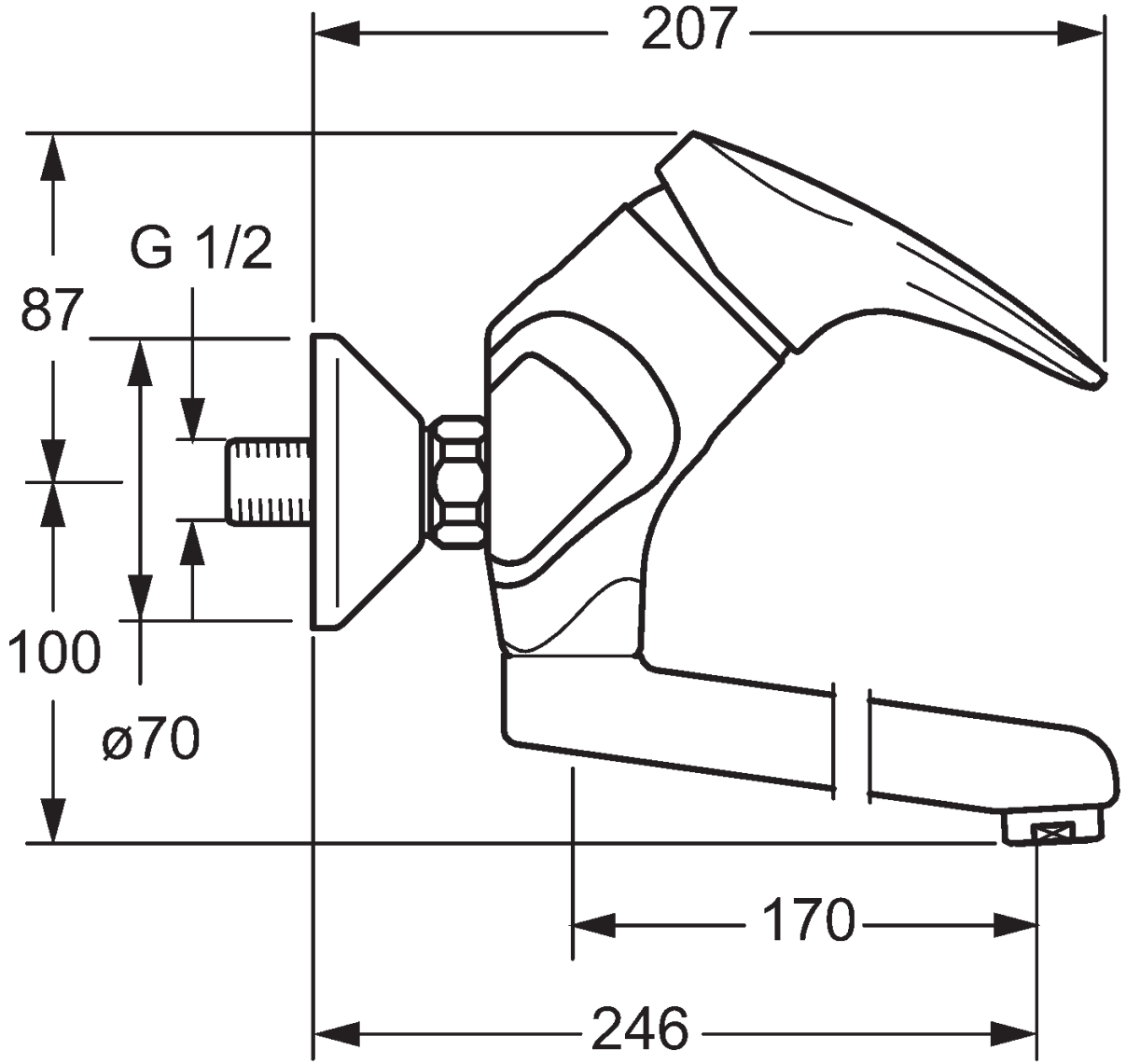
207
G 1/2
87
100
ø70
170
246