Productinformatieblad

Specificaties



Advantys Telefast ABE7 - Passieve aansluitbasis - 16 I/O - LED

ABE7H16R21

EAN Code: 3389110544961

Prijs: 143,65 EUR

Hoofd

range of product	Modicon ABE7
product of component type	Passieve discrete I/O subbasis
type subbasis	I/O-subbasis
Us nominale voedingsspanning	19...30 V In overeenstemming met IEC 61131-2
aantal kanalen	16
aantal aansluitpunten per kanaal	2
aansluitingen - aansluitklemmen	Schroefklemmen, 1 x 0,09...1 x 1,5 mm² (AWG 28...AWG 16) flexibel met kabeluiteinde Schroefklemmen, 1 x 0,14...1 x 2,5 mm² (AWG 26...AWG 12) vast Schroefklemmen, 1 x 0,14...1 x 2,5 mm² (AWG 26...AWG 14) flexibel zonder kabeluiteinde Schroefklemmen, 2 x 0,09...2 x 0,75 mm² (AWG 28...AWG 20) flexibel met kabeluiteinde Schroefklemmen, 2 x 0,2...2 x 2,5 mm² (AWG 24...AWG 14) vast

Complementair

kabel voedingsspanning	DC
aantal horizontale rijen	2
status LED	1 led per kanaal (groen) status kanaal 1 LED (groen) stroom AAN
distributie polariteit	0 V or 24 V
kortsluitbeveiliging	2 A interne zekering, 5 x 20 mm, snel doorbranden (PLC einde)
type connector	HE-10
aantal pennen	20-pens
bevestigingsmethode	Met clips (35 mm symmetrische DIN-rail) Met schroeven (massieve plaat metbevestigingskit)
Maximale netstroom	1,8 A
stroom per kanaal	0,5 A
Maximale stroom per uitgang gemeenschappelijk	1,8 A
spanningsval zekering voeding	0,3 V
[Ui] rated insulation voltage	2000 V
installatiecategorie	II In overeenstemming met IEC 60664-1
aanspanmoment	0,6 N.m met vlak Ø 3,5 mm schroevendraaier
breedte	125 mm
gewicht product	0,3 kg

De weergegeven prijs is de adviesprijs in euro excl. BTW. Deze kan onderhevig zijn aan korting. Neem contact op met uw lokale distributeur of detailhandel voor de daadwerkelijke prijs

Disclaimer: Deze documentatie is niet bedoeld als vervanging voor en mag niet worden gebruikt voor het bepalen van de geschiktheid of betrouwbaarheid van deze producten voor specifieke gebruikerstoepassingen

Omgeving

product certifications	DNV CSA UL GL EAC
IP beschermingsgraad	IP2x In overeenstemming met IEC 60529
weerstand tegen gloeidraad	750 °C In overeenstemming met IEC 60695-2-11
schokbestendigheid	15 gn voor 11 ms In overeenstemming met IEC 60068-2-27
trilling bestendigheid	2 gn (f= 10…150 Hz) In overeenstemming met IEC 60068-2-6
weerstand tegen elektrostatische ontlading	4 kV (contact) level 3 In overeenstemming met IEC 61000-4-2 8 kV (lucht) level 3 In overeenstemming met IEC 61000-4-2
weerstand tegen uitgestraalde velden	10 V/m (26000000…1000000000 Hz) In overeenstemming met IEC 61000-4-3 level 3
weerstand tegen snelle piekspanningen	2 kV level 3 In overeenstemming met IEC 61000-4-4
omgevingsluchttemperatuur voor werking	-5…60 °C In overeenstemming met IEC 61131-2
omgevingsluchttemperatuur voor opslag	-40…80 °C In overeenstemming met IEC 61131-2
pollution degree	2 In overeenstemming met IEC 60664-1

Verpakkingseenheid

Eenheidstype van verpakking 1	PCE
Aantal eenheden in verpakking 1	1
verpakking 1 hoogte	7,000 cm
verpakking 1 breedte	8,200 cm
verpakking 1 lengte	13,700 cm
verpakking_1_gewicht	297,000 g
Eenheidstype van verpakking 2	S03
Aantal eenheden in verpakking 2	30
verpakking 2 hoogte	30,000 cm
verpakking 2 breedte	30,000 cm
verpakking 2 lengte	40,000 cm
verpakking 2 gewicht	9,455 kg

contractuele waarborg

Garantie (in maanden)	18

Environmental Data

Schneider Electric wil tegen 2050 de Net Zero-status hebben bereikt via partnerschappen in de toeleveringsketen, materialen met een lagere impact en circulariteit via onze doorlopende campagne "Use Better, Use Longer, Use Again" om de levensduur van producten en de recycleerbaarheid te verlengen.

Uitleg van Environmental Data >

Hoe evalueren we de duurzaamheid van producten? >

Milieuvoetafdruk

Totale levenscyclus ecologische voetafdruk	**1 758 kg CO2 eq.**
Koolstofvoetafdruk van de fabricagefase [A1–A3]	**8 kg CO2 eq.**
Koolstofvoetafdruk van de distributiefase [A4]	**0 kg CO2 eq.**
Koolstofvoetafdruk van de installatiefase [A5]	**0.1 kg CO2 eq.**
Koolstofvoetafdruk van de gebruiksfase [B2, B3, B4, B6]	**1 749 kg CO2 eq.**
Koolstofvoetafdruk van de einde-levensfase [C1–C4]	**0.6 kg CO2 eq.**

Use Better

Materialen en verpakking

Pakket met gerecycleerd karton	**Ja**
Verpakkingen zonder kunststof	**Ja**
SCIP-nummer	**929bff7e-9bcb-44b5-b91e-c36f919ebdbd**
RoHS-richtlijn van de EU	**Conform door vrijstelling**
REACh-verordening	**Referentie bevat zorgwekkende stoffen (SVHC) boven drempelwaarde**

Use Longer

Levensduurverlenging

Reparatie	**Nee**

Use Again

Herverpakken en herfabriceren

Percentage mogelijke recycleerbaarheid	**6**
Circulair Profiel	**Informatie over einde levensduur**
Terugname	**Ja**
WEEE-label	**Het product moet op markten van de Europese Unie worden afgevoerd volgens specifieke afvalinzamelingsregels en mag nooit in een gewone vuilnisbak terechtkomen.**

Dimensions Drawings

Dimensions

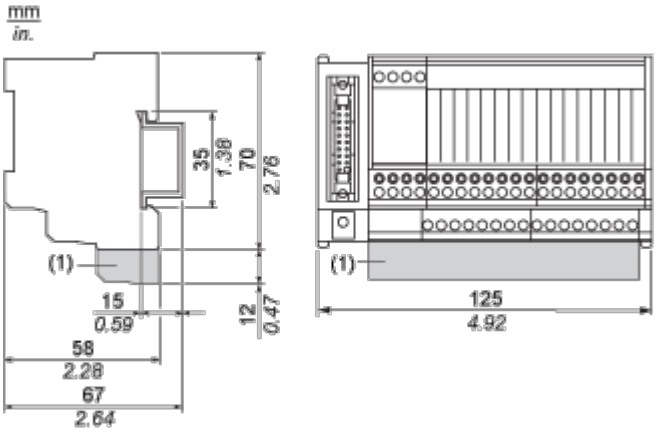

(1) ABE7BV20 / ABE7BV20E

Mounting and Clearance

Mounting

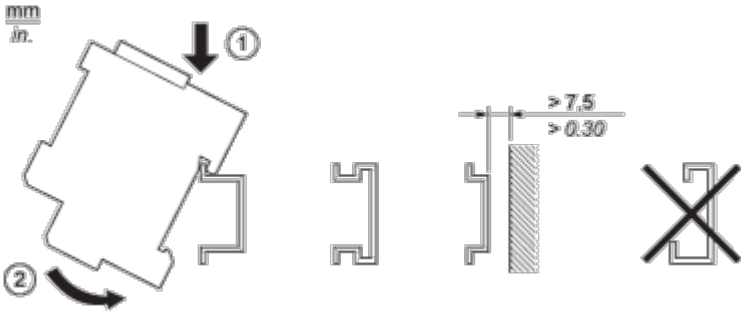

Connections and Schema

HE10 16 Channels

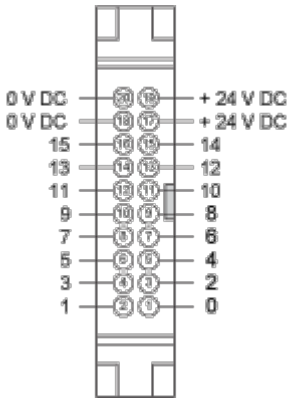

Wiring Diagrams

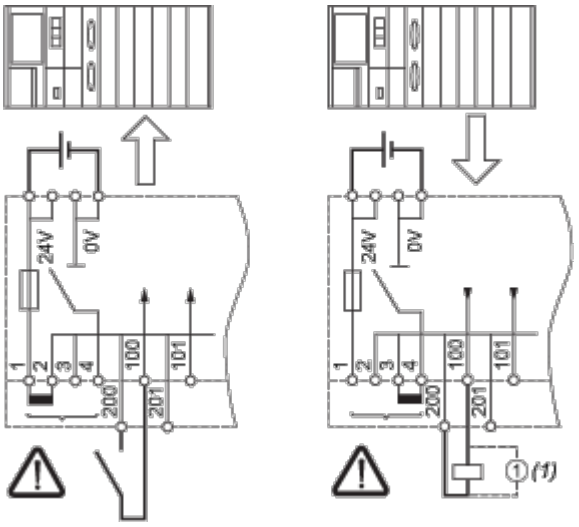

(1) Inductive load

Performance Curves

Curves for Determining Cable Type and Length According to the Current

16-channel Sub-base

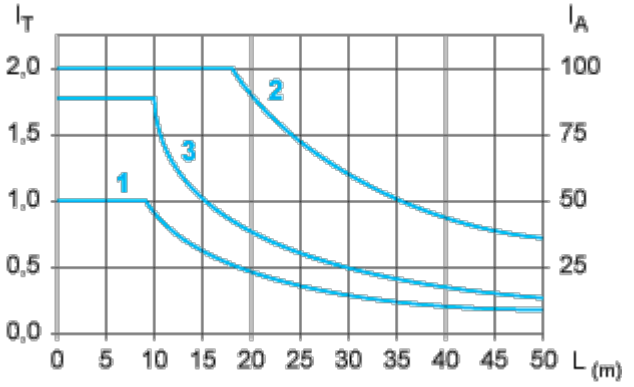

L Cable length

I_T Total current per sub base (A)

I_A Average current per channel (mA)

(1) TSXCDP••2 and ABFH20H••0 cables with c.s.a. 0.08 mm^2 (AWG 28).

(2) TSXCDP••3 cables with c.s.a. 0.34 mm^2 (AWG 22).

(3) Cables with c.s.a. 0.13 mm^2 (AWG 26).

The curves are given for a voltage drop of 1 V in the cable. For n volts tolerance, multiply the length determined from the graph by n.

Image of product / Alternate images

Alternative

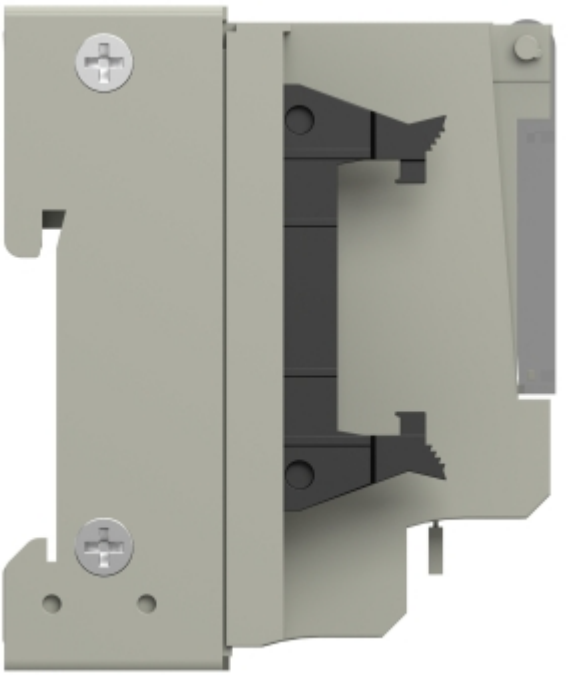



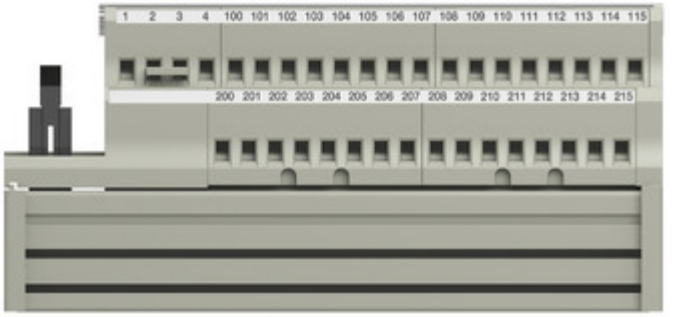
1 2 3 4 100 101 102 103 104 105 106 107 108 109 110 111 112 113 114 115
200 201 202 203 204 205 206 207 208 209 210 211 212 213 214 215


Schneider Electric
Modicon ABE7 - H16R21
30Vdc max, 0.1A max/chan, 1.6A max/com.
30Vdc max, 0.5A max/chan. W/O com.
Made in Xxxxxx
PP-yyyy-Www
DE 97828
Marktheidenfeld

Productinformatieblad ABE7H16R21



