Technisch specificatieblad

Verbindingsset KVS-3

Artikelnummer: 7215385

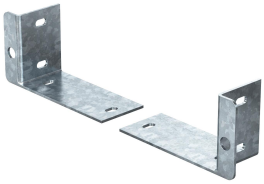

Verbindingsset als reserveonderdeel voor brandwerend kanaal PYROLINE® Con S, type BSKH09-K0521 en de passende hulpstukken, bestaande uit telkens een verbindingsplaat links en rechts.
Inclusief verbindings- en bevestigingsbouten.



St Staal

FS sendzimir verzinkt

Stamgegevens

Artikelnummer	7215385
Type	KVS-3
Omschrijving 1	Verbindingsset
Omschrijving 2	voor BSKH09-K0521
Fabrikant	OBO
Kleur	zink
Materiaal	Staal
Oppervlak	bandverzinkt
Oppervlaktenorm	DIN EN 10346
Kleinste verkoop-eenheid	1
Eenheid van hoeveelheid	Stuk
Gewicht	26 kg
Eenheid gewicht	kg/100 st.

Technisch specificatieblad

Verbindingsset KVS-3

Artikelnummer: 7215385

Afmetingen

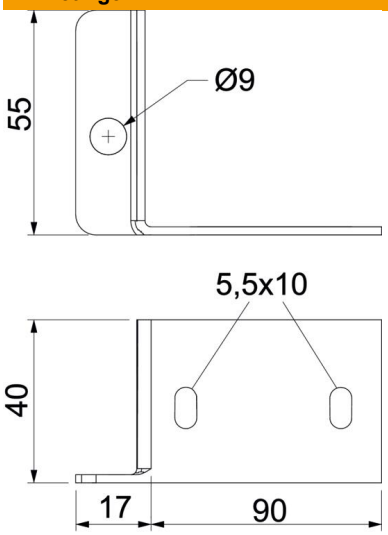

Afmetingen	90x55x40
Breedte	90 mm
Hoogte	55 mm
Maat B	90 mm
Afm. H	55 mm

Technische gegevens

Soort toebehoren	Overige
Geschikt voor gebruik buiten	nee
ROHS-conform	ja