Technisch specificatieblad

Inbouweenheid GESR9 met greepbeugel

Artikelnummer: 7405536

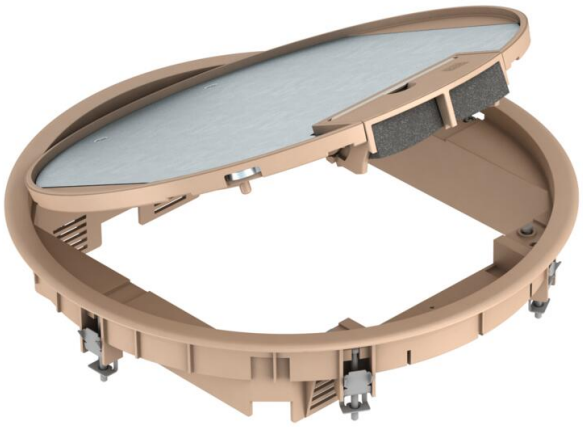

Apparatuurdoos met greepbeugel voor maximaal 12 Module 45-apparaten in 3 universele dragers UT4, toepassing in kanaalsystemen en systeemvloeren in binnenopstelling.

Tot maximaal 9 installatie-apparaten toepasbaar met centraalplaat 50.

PA Polyamide

Stamgegevens

Artikelnummer	7405536
Type	GESR9 U 1019
Omschrijving 1	Inbouweenheid
Omschrijving 2	voor universele montage
Fabrikant	OBO
Dimensie	Ø324x61
Kleur	grijsbeige; RAL 1019
Materiaal	Polyamide
Kleinste verkoop-eenheid	1
Eenheid van hoeveelheid	Stuk
Gewicht	232 kg
Eenheid gewicht	kg/100 st.
CO2-voetafdruk (GWP) van wieg tot poort	6,8059 kg CO2e / 1 Stuk

Technisch specificatieblad

Inbouweenheid GESR9 met greepbeugel

Artikelnummer: 7405536

Afmetingen

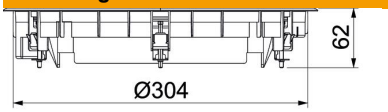

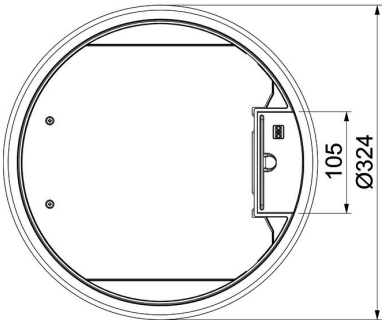

Lengte	324 mm
Breedte	324 mm
Hoogte	62 mm

Technische gegevens

Aantal inbouwbare apparaten	12
Aantal inbouwdozen	3
Uitvoering	Rond
Uitvoering leidinguitlaat	Draaibare snoeruitgang
Beschermraam vloerbekleding	ja
Vloeronderhoud	Droog
Vloerhoogte min.	73 mm
Geschikt voor inbouw in dubbele vloer	ja
Geschikt voor vlak gesloten ondervloerkanaal	nee
Geschikt voor door afwerkvloer overdekt ondervloerkanaal	ja
Geschikt voor inbouw in holle vloer	ja
Geschikt voor nat onderhoud	nee
Geschikt voor vloerdoos	350
Geschikt voor ondervloerkanaal	ja
Apparatuurdrager voor opname van inbouwdozen	ja
Met uitsparing vloerbekleding	ja
Nominale maat voor inbouweenheden	R9
ROHS-conform	ja
Beschermingsgraad (IP) in gebruikte situatie	IP20
Beschermingsgraad (IP) in niet gebruikte situatie	IP40
Beschermingsgraad IK-code	IK08
Heavy-duty uitvoering	nee
Spanbereik D max.	30 mm
Spanbereik D min.	9 mm
Type inbouwsysteem	MT4 / GB3
Verticale last, groot oppervlak	tot 5.000 N
Verticale last, klein oppervlak	tot 3.000 N

Technisch specificatieblad

Inbouweenheid GESR9 met greepbeugel

Artikelnummer: 7405536

Technische gegevens

Toelatingen	VDE
Openingsmechanisme	Handvat
Dikte vloerbedekking	5 mm