Technische Daten/ Technical Data

KLUDI FRESHLINE
Handbrause 3 S
DN 15

Artikel- Nr.:
6790005-00WR9

Oberfläche:
05 chrom

Artikeltext
Hersteller KLUDI GmbH & Co. KG
Typ: KLUDI FRESHLINE
Handbrause 3 S
Artikel- Nr.: 6790005-00WR9

Handbrause 3 S
mit 3 Strahlarten
Volumen/booster/smoth
mit Kalkschnellreinigung
Durchflussmenge bei 3 bar 8 l/min.
Anschlussgewinde G½
Siebdichtung

Produktabbildung/ Product picture

Maßzeichnung/ Dimensional drawing

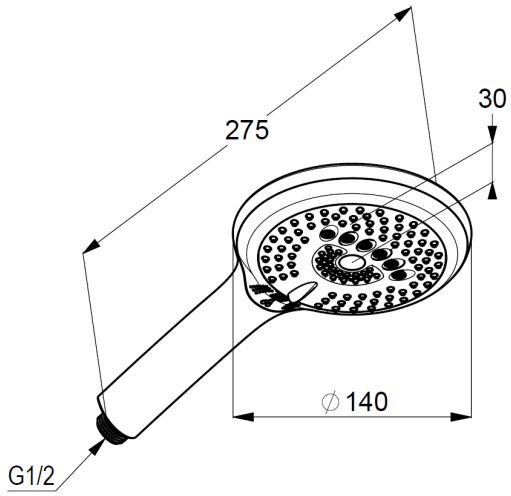

Durchfluss/ Flow rate

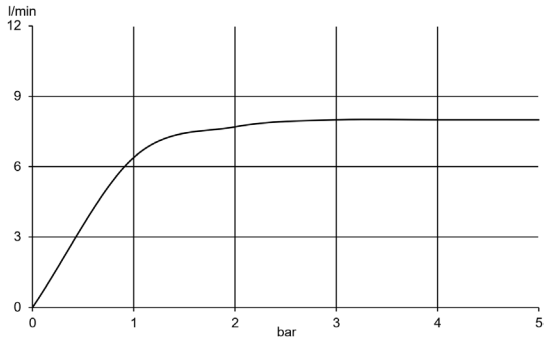

KLUDI
WATER IN PERFECTION