SPIROTECH SPECIFICATIEBLAD

Product: SpiroTrap Rp¾" Universal Threaded fitting

Type: UE075WH
Datum: 1-2-2024

Klantnaam:
Project:
Referentie:

Ontwerp criteria

Medium:	Water / glycol (max.50%)	
Max. Stromingssnelheid:	1	m/s
Maximum debiet:	1,30	m^3/h
Maximale systeemdruk:	10	bar-g
Maximale temperatuur:	110	°C
Ontwerpstandaard:	EN 13445	

Kwaliteitscontrole

Lektest:	nee
Testcertificaat:	nee
Ontwerp en Productie volgens 2014/68/EU:	ja
Materiaalcertificaten:	nee
Tekening:	nee

Constructiematerialen

Huis:	Messing
Swivel:	Messing
Aftapkraan:	Messing
Spirobuis Kernbuis:	Koper
Spirobuis Beharing:	Koper
Spirobuis Soldeer:	Tin(SnCu3)
Magneet Clip:	PA66-GF30
Insert:	PA66-GF30
Magneet:	Neodymium

Tekening

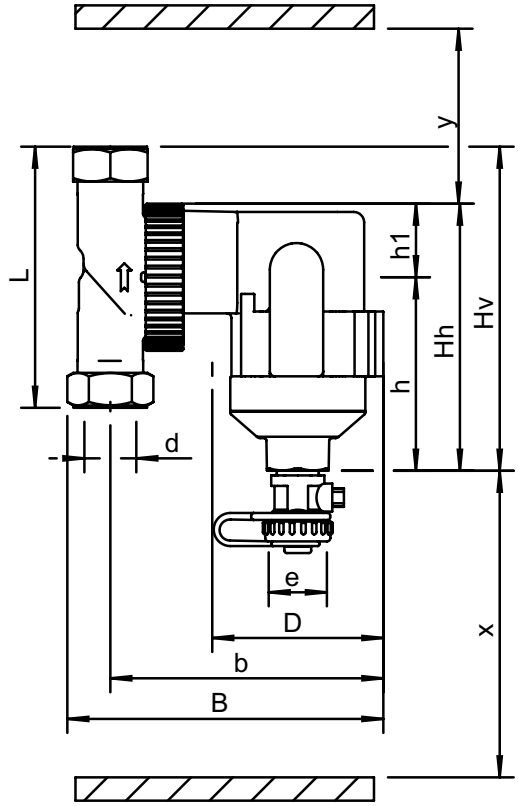

Afmetingen

d:	Rp¾"
h:	83 mm
Hh:	115 mm
Hv:	129 mm
h1:	32 mm
L:	92 mm
D:	81 mm
B:	137 mm
b:	119 mm
x:	>110 mm
y:	>50 mm
e:	G3/4

Volume	0,36 ltr
Ledig gewicht (circa)	2,2 kg

Wijzigingen voorbehouden