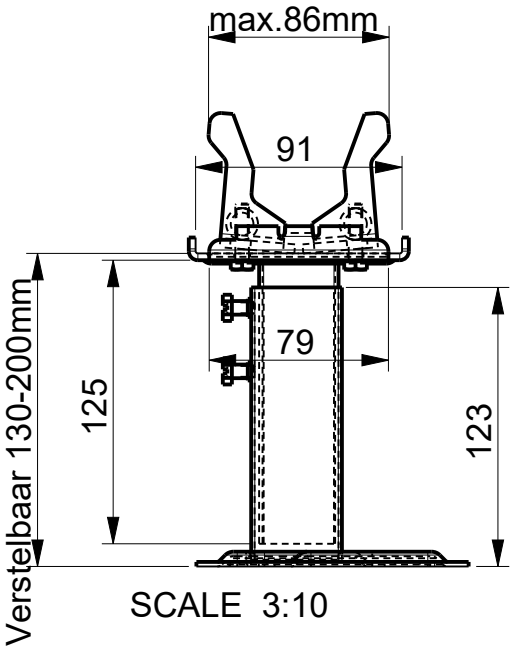
max.86mm
91
79
125
123
Verstelbaar 130-200mm
SCALE 3:10

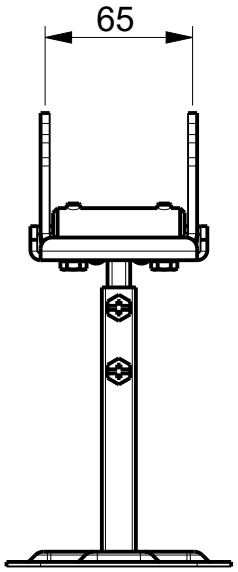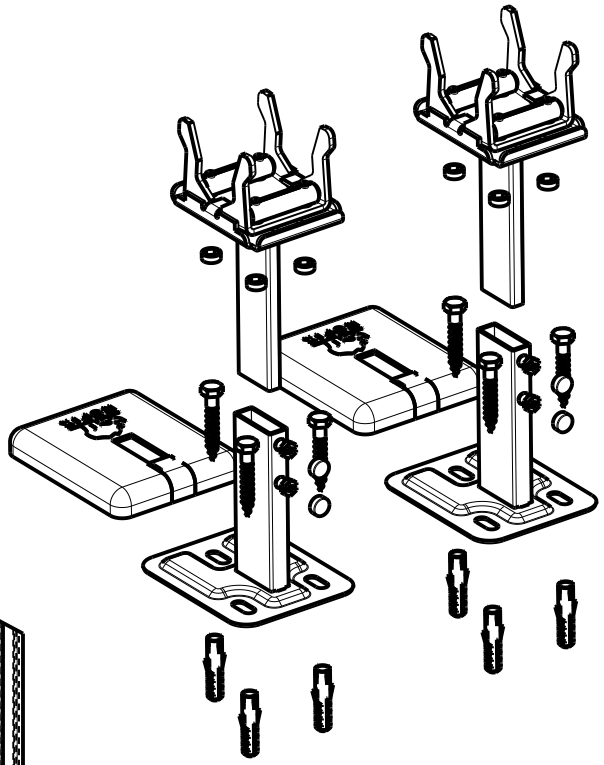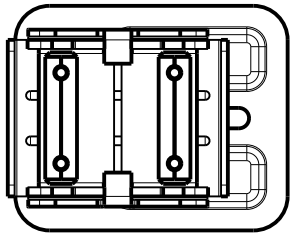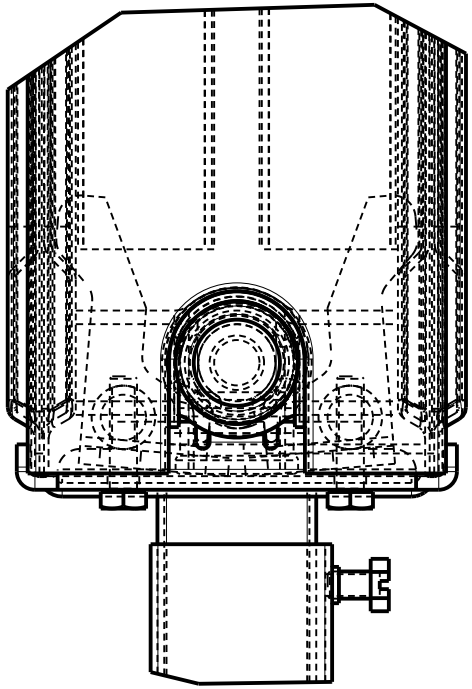
65