Technisch specificatieblad

Eindstuk voor brandwerend kanaal PYROLINE® Sun PV type BSKP03-K0406
Artikelnummer: 7214706

Eindstuk voor brandwerend kanaal PYROLINE® Sun PV, type BSKP03-K0406, bestaande uit water- en vorstbestendig glasvezellichtbeton voor afsluiten van de kanaaluiteinden.
Inclusief schroeven met verzonken kop en aangelijmde afdichtstroken.



Lichtbeton, glasvezel

Stamgegevens

Artikelnummer	7214706
Type	BSKP03-E0406
Omschrijving 1	Eindstuk
Omschrijving 2	voor BSKP03-K0406
Fabrikant	OBO
Dimensie	40x60
Kleur	grijs
Materiaal	Glasvezel lichtgewicht beton
Kleinste verkoop-eenheid	1
Eenheid van hoeveelheid	Stuk
Gewicht	24 kg
Eenheid gewicht	kg/100 st.

Technisch specificatieblad

Eindstuk voor brandwerend kanaal PYROLINE® Sun PV type BSKP03-K0406
Artikelnummer: 7214706

Afmetingen

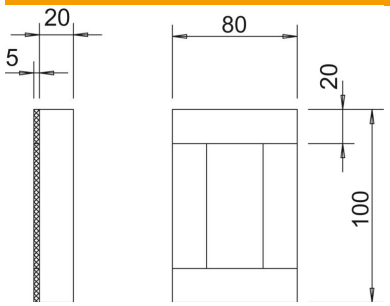

Lengte	20 mm
Breedte	100 mm
Hoogte	88 mm
Maat B	100 mm
Afm. H	88 mm

Technische gegevens

Aantal bevlambare zijden	4
Uitvoering	links/rechts
Brandweerstandsklasse I - installatiekanaal	30
ROHS-conform	ja
Ommanteling	zonder
Materiaal van het isolatiemateriaal	Glasvezellichtbeton