Fiche technique

Embout d’extrémité pour goulotte coupe-feu PYROLINE® Sun PV de type BSKP03-K0406
Référence: 7214706

Embout d’extrémité pour goulotte coupe-feu PYROLINE® Sun PV, de type BSKP03-K0406 constitué de béton léger en fibre de verre résistant à l’eau et au gel à réaliser pour l’obturation des extrémités de la goulotte.
Avec vis à tête fraisée et bandes d'étanchéité collées.



Béton léger armé de fibres de verre

Données de base

Référence	7214706
Typee	BSKP03-E0406
Désignation 1	Embout
Désignation 2	pour BSKP03-K0406
Fabricant	OBO
Dimension	40x60
Couleur	gris
Matériau	Béton léger à base de fibres de verre
Unité d’emballage minimale	1
Unité de quantité	pc
Poids	24 kg
Unité de poids	kg/100 pc

Fiche technique

Embout d’extrémité pour goulotte coupe-feu PYROLINE® Sun PV de type BSKP03-K0406
Référence: 7214706

Dimensions

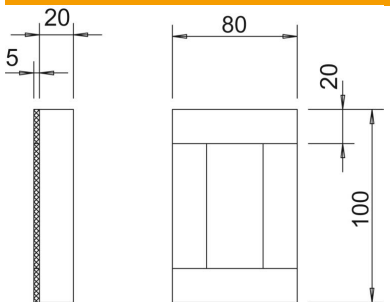

Longueur	20 mm
Largeur	100 mm
Hauteur	88 mm
Cote B	100 mm
Dimension H	88 mm

Caractéristiques techniques

Nombre de faces résistantes aux flammes	4
Modèle	gauche/droite
Classe de résistance au feu I - conduit d'installation	30
Conformité ROHS	oui
Gaine	sans
Matériau de l'isolant	Béton léger à base de fibres de verre