Technisches Datenblatt

Endstück für Brandschutzkanal PYROLINE® Sun PV Typ BSKP03-K0406

Artikelnummer: 7214706

Endstück für Brandschutzkanal PYROLINE® Sun PV, Typ BSKP03-K0406 bestehend aus wasser- und frostbeständigen Glasfaserleichtbeton zur Herstellung zum Verschluss der Kanalenden.
Inklusive Senkkopfschrauben und aufgeklebten Dichtungsstreifen.



Glasfaserleichtbeton

Stammdaten

Artikelnummer	7214706
Typ	BSKP03-E0406
Bezeichnung 1	Endstück
Bezeichnung 2	für BSKP03-K0406
Hersteller	OBO
Dimension	40x60
Farbe	grau
Werkstoff	Glasfaserleichtbeton
Kleinste VK-Einheit	1
Mengeneinheit	Stück
Gewicht	24 kg
Gewichtseinheit	kg/100 St.

Technisches Datenblatt

Endstück für Brandschutzkanal PYROLINE® Sun PV Typ BSKP03-K0406

Artikelnummer: 7214706

Abmessungen

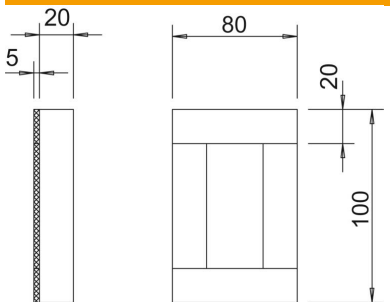

Länge	20 mm
Breite	100 mm
Höhe	88 mm
Maß B	100 mm
Maß H	88 mm

Technische Daten

Anzahl der beflammbaren Seiten	4
Ausführung	links/rechts
Feuerwiderstandsklasse I - Installationskanal	30
ROHS Konform	ja
Ummantelung	ohne
Werkstoff des Isoliermaterials	Glasfaser-Leichtbeton