# Fiche technique

## Telitank T4B

## Référence: 7408292



Pour le montage combiné de 4 appareillages distincts avec cadre (4 appareillages d'une nature de courant ou 2 fois 2 appareillages de deux natures de courant). Les différentes natures de courant sont isolées l'une de l'autre par une cloison de séparation. Mode de fixation par vis pour appareillages 60 mm à la verticale.

PA Polyamide

### Données de base

| | |
|---|---|
| Référence | 7408292 |
| Typee | T4B 00C 9011 |
| Désignation 1 | Telitank |
| Fabricant | OBO |
| Dimension | 118x118x97 |
| Couleur | noir graphite ; RAL 9011 |
| Matériau | Polyamide |
| Unité d'emballage minimale | 1 |
| Unité de quantité | pc |
| Poids | 32,2 kg |
| Unité de poids | kg/100 pc |
| Empreinte CO2 (GWP) du berceau à la porte | 1,2101 kg CO2e / 1 Pièce |

# Fiche technique

## Telitank T4B

## Référence: 7408292

### Dimensions

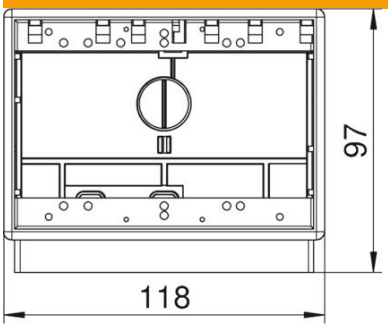


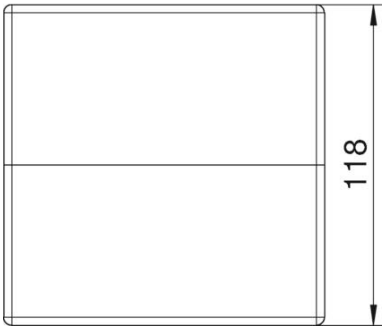


| | |
|---|---|
| Longueur | 118 mm |
| Largeur | 118 mm |
| Hauteur | 97 mm |

### Caractéristiques techniques

| | |
|---|---|
| Nombre d'appareillages montables | 4 |
| Nombre d'appareillages montables face arrière | 2 |
| Nombre d'appareillages montables face avant | 2 |
| Modèle | horizontal |
| Convient pour nettoyage à l'eau | oui |
| Convient pour matériau d'interrupteur standard | oui |
| Conformité ROHS | oui |