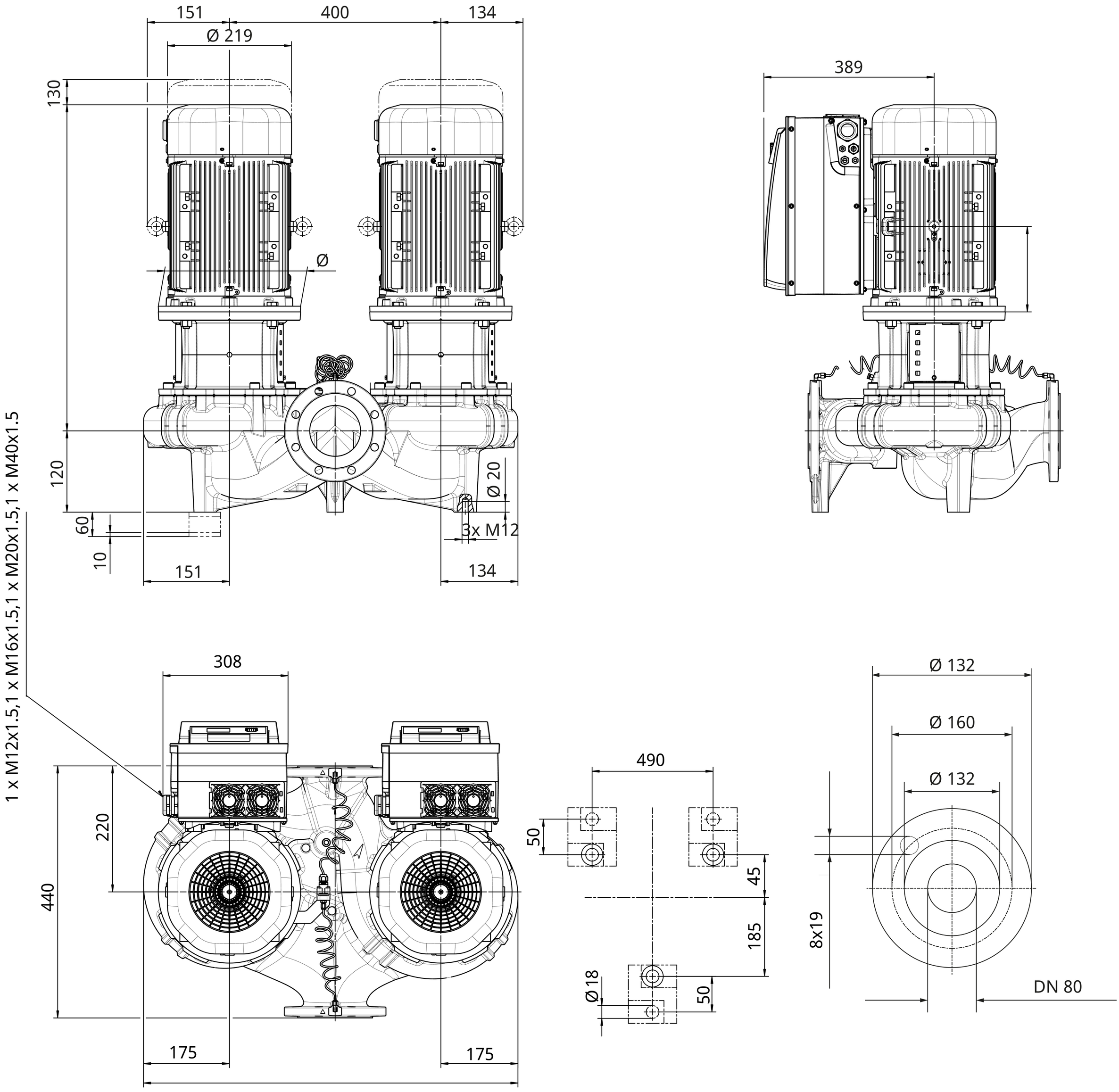
151
400
134
Ø 219
130
Ø
120
Ø 20
60
10
3x M12
151
134
389
1 x M12x1.5,1 x M16x1.5,1 x M20x1.5,1 x M40x1.5
308
220
440
175
175
490
50
45
185
Ø18
50
Ø 132
Ø 160
Ø 132
8x19
DN 80