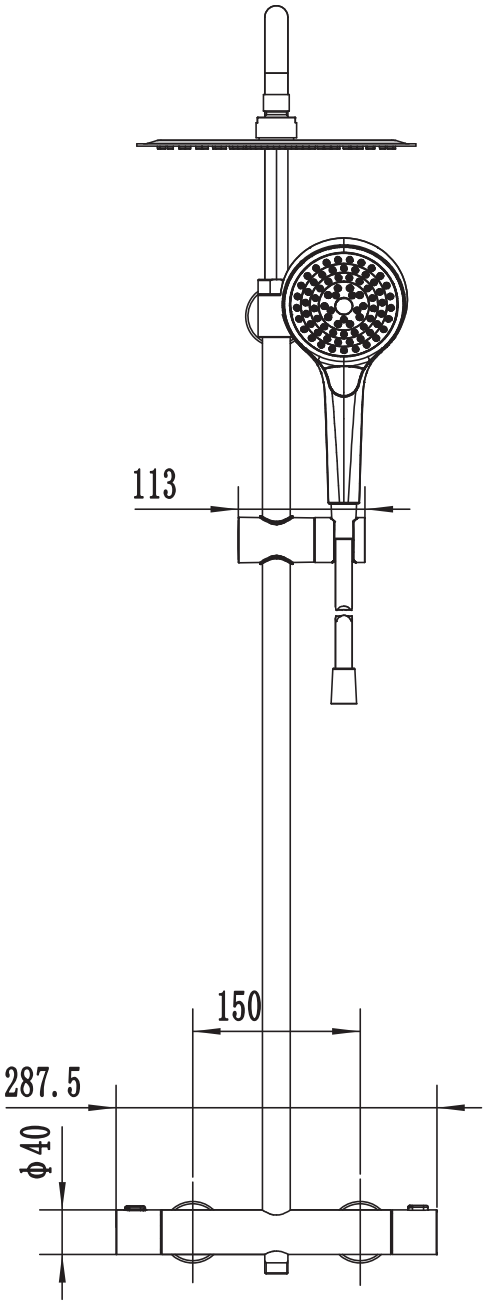
113
150
287.5
ϕ40

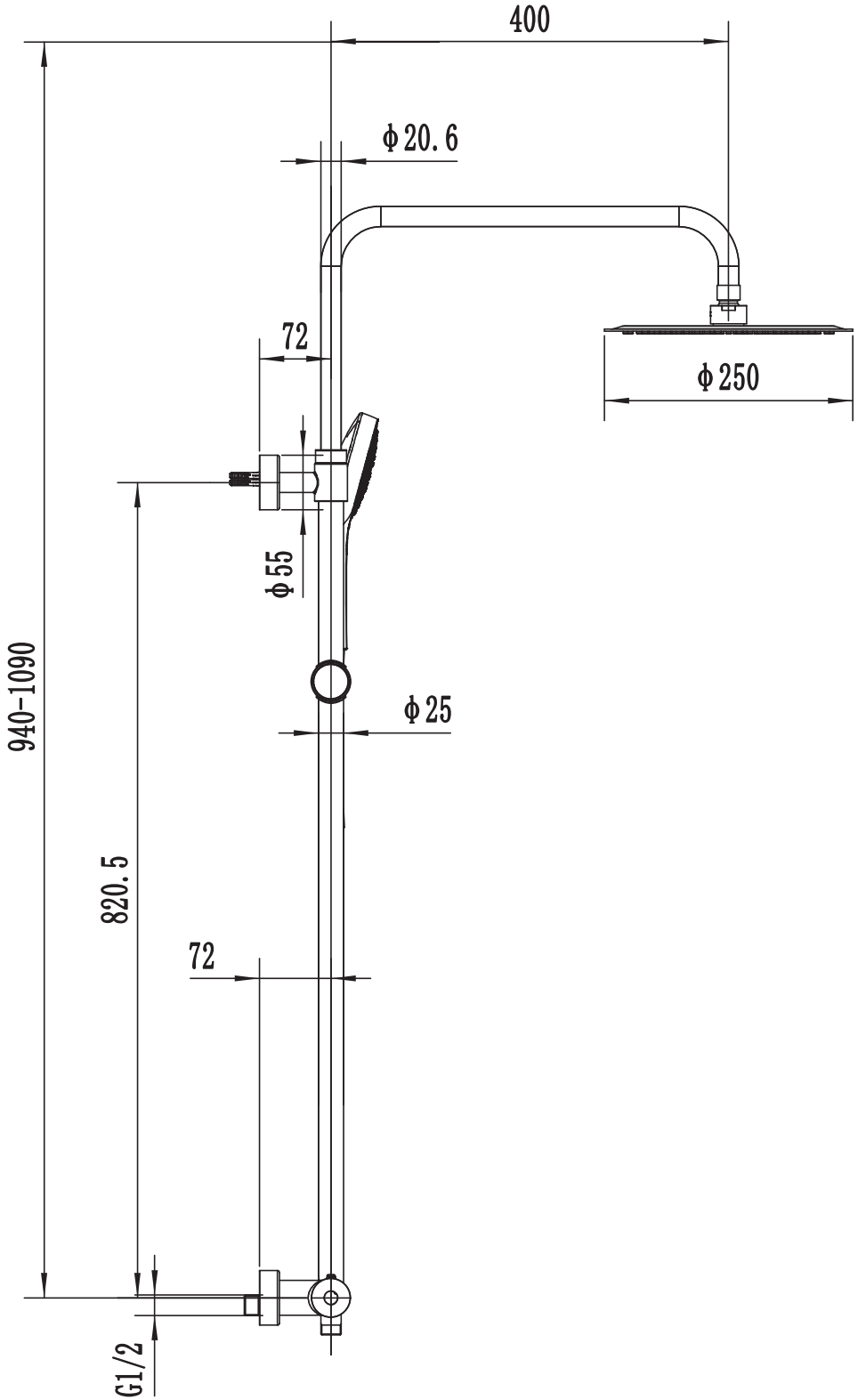
400
ϕ20.6
72
ϕ250
ϕ55
940-1090
ϕ25
820.5
72
G1/2