# Fiche technique

## Boîtier de sol rond pour hauteur de chape de 55 mm

## Référence: 7405047

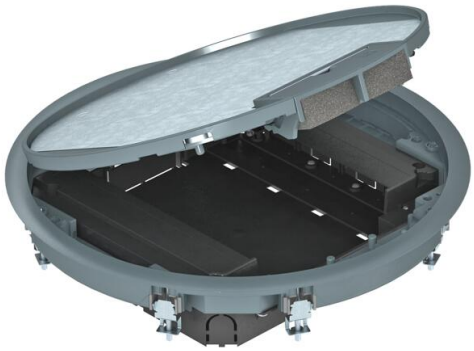

Boîtier de sol GESR9 avec une hauteur de montage fixe de 55 mm en intérieur.
Avec deux boîtiers de montage pour le montage vertical d'appareillages Modul 45 et quatre décharges de traction. Pour le montage des appareillages Modul 45, deux cadres de montage sont nécessaires.
Le montage des modules de données s'effectue avec une plaque de montage MPMT45 en option.
Le boîtier de sol est équipé d'équerres de fixation universelles.

PA Polyamide

### Données de base

| | |
|---|---|
| Référence | 7405047 |
| Typee | GESR9 55U V 7011 |
| Désignation 1 | Boîtier de sol |
| Désignation 2 | pour montage en conduit |
| Fabricant | OBO |
| Dimension | Ø325x61 |
| Couleur | gris fer ; RAL 7011 |
| Matériau | Polyamide |
| Unité d'emballage minimale | 1 |
| Unité de quantité | pc |
| Poids | 255 kg |
| Unité de poids | kg/100 pc |
| Empreinte CO2 (GWP) du berceau à la porte | 7,7669 kg CO2e / 1 Pièce |

# Fiche technique

## Boîtier de sol rond pour hauteur de chape de 55 mm

## Référence: 7405047

### Dimensions

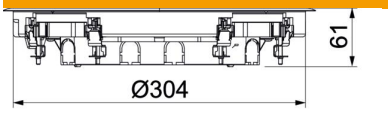


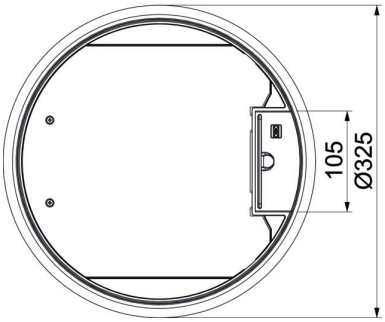


| | |
|---|---|
| Longueur | 325 mm |
| Largeur | 325 mm |
| Hauteur | 61 mm |

### Caractéristiques techniques

| | |
|---|---|
| Nombre d'appareillages montables | 8 |
| Modèle | rond |
| Modèle Sortie de câble | Sortie de cordon pivotante |
| Cadre de protection du revêtement de sol | oui |
| Entretien du sol | sécher |
| Possibilité d'installation du joint | non |
| Hauteur de chape min. | 55 mm |
| Hauteur de plancher min. | 58 mm |
| convient pour montage dans des faux-planchers | oui |
| Compatible avec le conduit fermé affleurant avec la chape | oui |
| Compatible avec le conduit noyé dans la chape | oui |
| Convient pour montage dans plancher technique | oui |
| Convient pour nettoyage à l'eau | non |
| Convient pour goulotte noyée | oui |
| Support d'appareillage pour le logement de paniers appareillage | non |
| Avec évidement pour l'insertion du revêtement de sol | non |
| Dimension nominale pour boîtier d'appareillages | R9 |
| Conformité ROHS | oui |
| Modèle pour charges lourdes | non |
| Plage de serrage D max. | 28 mm |
| Plage de serrage D min. | 10 mm |
| Charge verticale, grande surface | jusqu'à 5 000 N |
| Charge verticale, petite surface | jusqu'à 3 000 N |
| Mécanisme d'ouverture | poignée étrier |
| Épaisseur du revêtement de sol | 5 mm |