Productinformatieblad

Specificaties

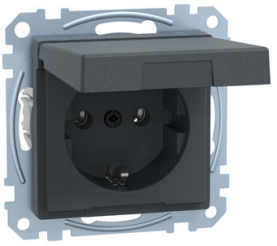

WCD - Klapdeksel - Steekklemmen - Antraciet - Systeem M

MEG2311-0414

EAN Code: 4042811139384

Prijs: 21,40 EUR

Hoofd

range	Merten
product name	System m-inzetstukken
product or component type	Stopcontact
product presentatie	Mechanisme met bevestigingsframe en afdekplaat

Complementair

montage apparaat	Verzonken
bevestigingsmethode	Met schroeven en klauwen
device application	Voeding
nummerstekkerbus	1
configuratie polen stopcontact	2P + E
standaard stopcontact	CEE 7/3
afdekkingstype	Met rolluik Deksel met scharnier
nominale stroom	16 A
[Ue] rated operational voltage	250 V
network type	AC
network frequency	50/60 Hz
kleurtint	Antraciet (RAL 7024)
materiaal	Thermoplast
oppervlakte afwerking	Mat
connections - terminals	Schroefloze aansluitklemmen
IP-beschermingsgraad	IP20
Outlet standard deviation	Schuko
width	71 mm
height	71 mm
standards	DIN 49440

Verpakkingseenheid

Unit Type of Package 1	PCE
Number of Units in Package 1	1
Package 1 Height	5,100 cm

De weergegeven prijs is de adviesprijs in euro excl. BTW. Deze kan onderhevig zijn aan korting. Neem contact op met uw lokale distributeur of detailhandel voor de daadwerkelijke prijs

Disclaimer: Deze documentatie is niet bedoeld als vervanging voor en mag niet worden gebruikt voor het bepalen van de geschiktheid of betrouwbaarheid van deze producten voor specifieke gebruikerstoepassingen

Package 1 Width	7,800 cm
Package 1 Length	13,600 cm
Package 1 Weight	82,000 g
Unit Type of Package 2	BB1
Number of Units in Package 2	10
Package 2 Height	10,700 cm
Package 2 Width	18,300 cm
Package 2 Length	27,900 cm
Package 2 Weight	960,000 g
Unit Type of Package 3	CAR
Number of Units in Package 3	60
Package 3 Height	30,500 cm
Package 3 Width	33,500 cm
Package 3 Length	40,500 cm
Package 3 Weight	6,182 kg

Environmental Data

Schneider Electric wil tegen 2050 de Net Zero-status hebben bereikt via partnerschappen in de toeleveringsketen, materialen met een lagere impact en circulariteit via onze doorlopende campagne "Use Better, Use Longer, Use Again" om de levensduur van producten en de recycleerbaarheid te verlengen.

Uitleg van Environmental Data >

Hoe evalueren we de duurzaamheid van producten? >

Milieuvoetafdruk

Totale levenscyclus ecologische voetafdruk	1
Milieuprofiel van product (PEP)	Milieuprofiel van het product

Use Better

Materialen en verpakking

Gemiddeld percentage gerecycleerde kunststof	28 %
Pakket met gerecycleerd karton	Ja
Verpakkingen zonder kunststof	Nee
EU-richtlijn RoHS	Voldoet niet
SCIP-nummer	89350e0d-a4ac-4516-bf86-fdaed8a227fc
REACh-regelgeving	REACh-verklaring

Use Again

Herverpakken en herfabriceren

Circulair Profiel	Geen specifieke recycling vereist
Terugname	No
WEEE Label	Het product moet op markten van de Europese Unie worden afgevoerd volgens specifieke afvalinzamelingsregels en mag nooit in een gewone vuilnisbak terechtkomen.

Technical Illustration

Wiring diagram

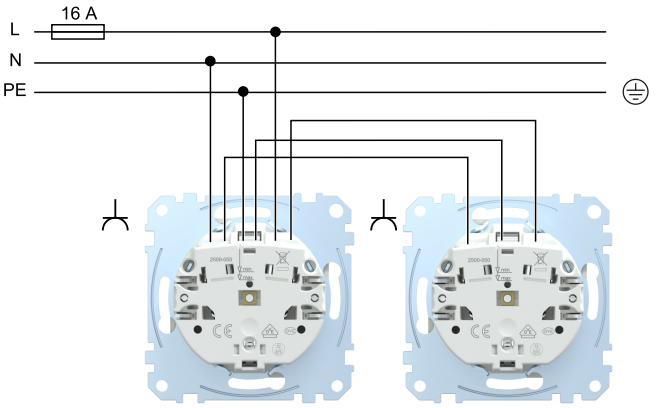

⚠ ⚠ DANGER

HAZARD OF ELECTRIC SHOCK, EXPLOSION OR ARC FLASH

The product must be installed and connected by a qualified electrician.
A qualified electrician must demonstrate an in-depth knowledge of:

- Construction of electrical installations in buildings in accordance with IEC 60364
- Additional safety standards, local connection rules, and building regulations
- Standardized tools and measuring equipment

Failure to follow these instructions will result in death or serious injury.

Image of product / Alternate images

Alternative

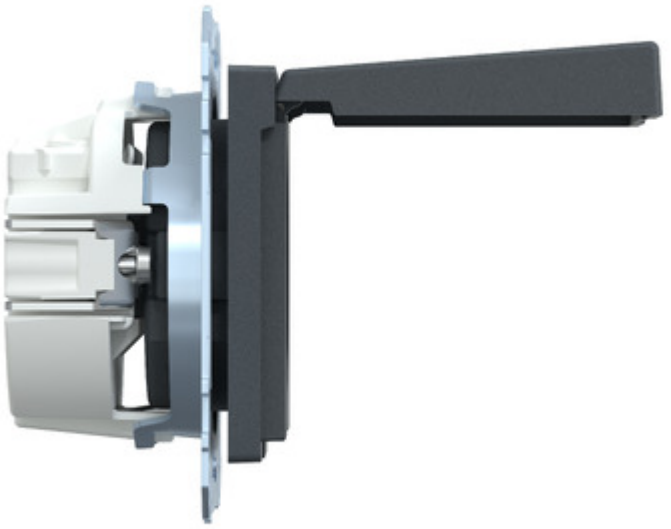
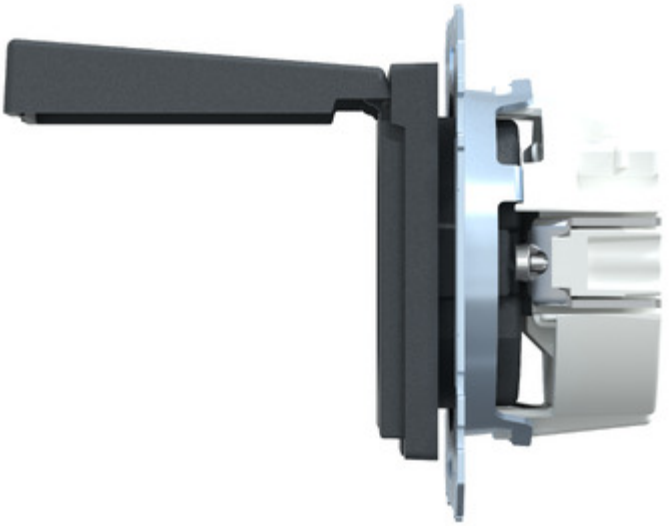
2500-050
min
max