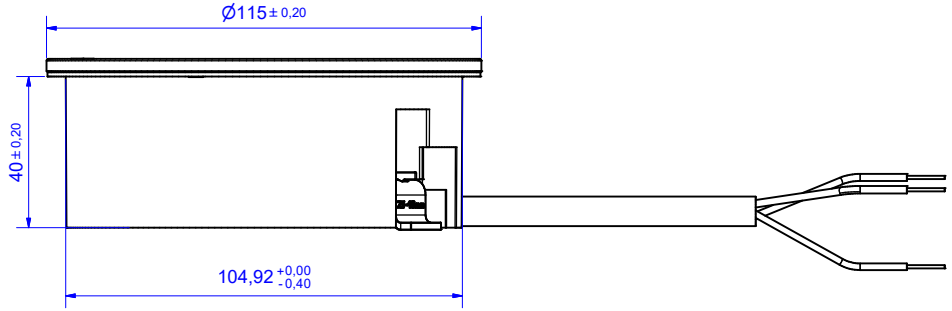

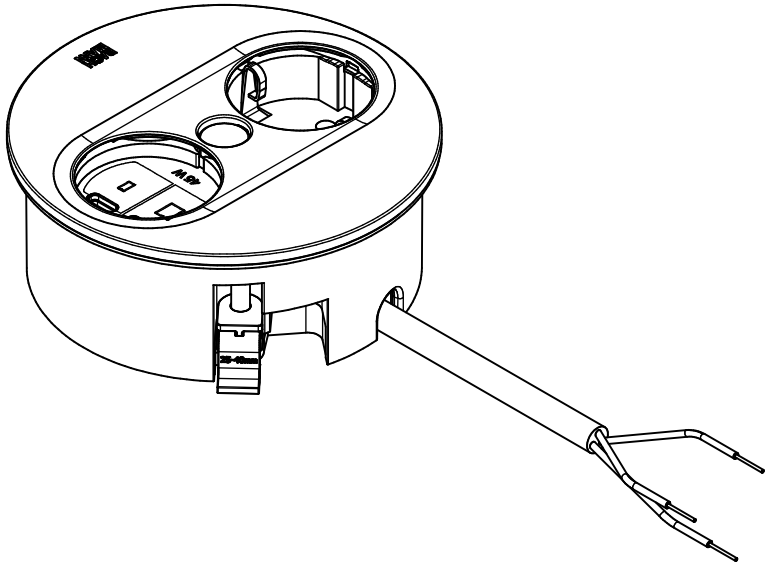

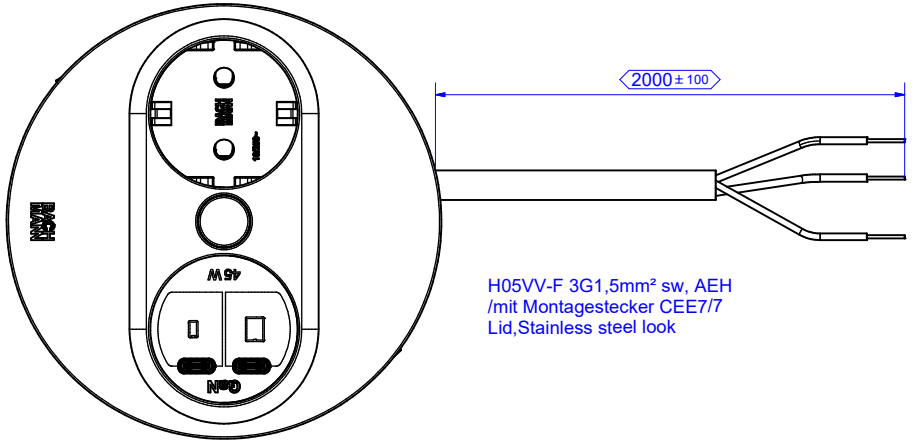

H05VV-F 3G1,5mm² sw, AEH
/mit Montagestecker CEE7/7
Lid,Stainless steel look

Zeichnung gilt auch für folgende Artikel: /
Drawing also applies for following article:

BM0031936 Edelstahloptik
BM0031955 RAL9005 30GE

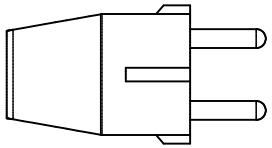

				Werkstoff / Material:	Gewicht / Weight: -	Oberfläche / Surface:	
					Bezeichnung / Title: BG_Twist_2_rund_1xCEE7_1xUSB_45W		
				Datum / Name			
				Gezeichnet / Drawn: 02.07.2026 D. Hoßfeld			
				Kontrolliert / Examined			
				Freigabe / Approval	Zeichg.Nr / Draw.-No: B02122400BA04		
				Erstellungsnr / Approval of Sustainer			
Status / State	Änderungen / Changes	Datum / Date	Name / Name	BACH MANN	Art.Nr.: BM0031955	Maßstab / Scale: 1 : 1	Format / Draw.-Size: A2	Blatt / Sheet: 1

Weitergabe sowie Vervielfältigung dieses Dokuments, Verwertung und Mitteilung seines Inhalts verboten, soweit nicht ausdrücklich gestattet. Zuwiderhandlungen verpflichten zu Schadenersatz. Alle Rechte für den Fall der Patent-, Gebrauchsmuster- oder Geschmacksmustereintragung vorbehalten.

The reproduction, distribution and utilization of this document as well as the communication of its contents to others without express authorization is prohibited. Offenders will be held liable for the payment of damages. All rights reserved in the event of the grant of a patent, utility model or design.

本文未经许可不得转让及翻印，不允许引用或转载其内容，违者必纠，并须赔偿损失。保留专利及试样注册的所有权。