Technisches Datenblatt

UTC4 mit 2+2 Schutzkontakt-Steckdosen

Artikelnummer: 7404676



Der anschlussfertige Universalträger UTC4 verfügt über zwei vorinstallierte 33° Schutzkontakt-Steckdosen in reinweiß und zwei vorinstallierte 33° Schutzkontakt-Steckdosen in reinorange mit 16 A. Passend zu den Verbindungsleitungen VL und den Geräteeinbaueinheiten der Nenngröße R7, R9 und 9. Mit dem Stecksystem WIELAND GST®.

Stammdaten

Artikelnummer	7404676
Typ	UTC4 G W2OR2
Bezeichnung 1	Universalträger Connect GST18
Bezeichnung 2	2fach weiß, 2fach orange
Hersteller	OBO
Dimension	208x76x45
Kleinste VK-Einheit	1
Mengeneinheit	Stück
Gewicht	27,29 kg
Gewichtseinheit	kg/100 St.
CO2 Fußabdruck (GWP) Cradle-to-Gate	1,1196 kg CO2e / 1 Stück

Technisches Datenblatt

UTC4 mit 2+2 Schutzkontakt-Steckdosen

Artikelnummer: 7404676

Abmessungen

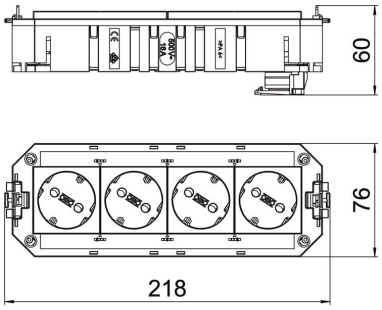

Länge	218 mm
Breite	76 mm
Höhe	60 mm

Technische Daten

Anzahl der Anschlüsse	2
Anzahl der einbaubaren Geräte	4
Ausführung	2-fach_reinweiß/2-fach reinorange
Leitungsquerschnitt	2,5 mm²
ROHS Konform	ja
Steckdosenkombination	2x 2-fach
Stecksystem	GST18
Steckverbindersystem systemgebunden	ja
Stromkreis	2
Systemlänge	208 mm
Überspannungsschutz	nein