Technisch specificatieblad

Inbouweenheid GWSRA9/10 met greepbeugel

Artikelnummer: 7405580



Apparatuurdoos met greepbeugel voor maximaal 12 Module 45-apparaten in 3 universele dragers UT4, toepassing in kanaalsystemen en systeemvloeren in binnenopstelling.

Tot maximaal 9 installatie-apparaten toepasbaar met centraalplaat 50. Inbouweenheid met greepbeugel, 3-compartimenten, voor de inbouw van de montagedrager MT9. Er kunnen 3 afdekplaten model APMT5 worden geïnstalleerd.

AIG Spuitgietaluminium

Stamgegevens

Artikelnummer	7405580
Type	GESRA9 10U
Omschrijving 1	Inbouweenheid
Omschrijving 2	voor universele montage
Fabrikant	OBO
Dimensie	Ø323x70
Materiaal	Spuitgietaluminium
Kleinste verkoop-eenheid	1
Eenheid van hoeveelheid	Stuk
Gewicht	120,5 kg
Eenheid gewicht	kg/100 st.
CO2-voetafdruk (GWP) van wieg tot poort	18,3614 kg CO2e / 1 Stuk

Technisch specificatieblad

Inbouweenheid GWSRA9/10 met greepbeugel

Artikelnummer: 7405580

Afmetingen

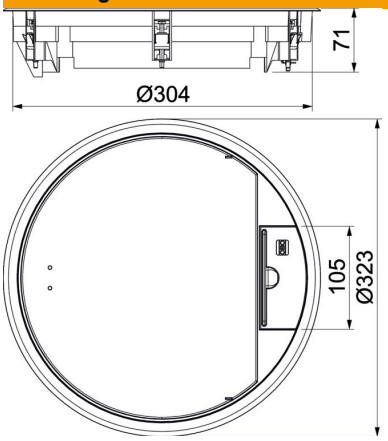

Technische gegevens

Aantal inbouwbare apparaten	12
Aantal inbouwdozen	3
Uitvoering	Rond
Beschermraam vloerbekleding	ja
Vloeronderhoud	Droog
Afdichtingsinbouwmogelijkheid	nee
Vloerhoogte min.	78 mm
Geschikt voor inbouw in dubbele vloer	ja
Geschikt voor door afwerkvloer overdekt ondervloerkanaal	ja
Geschikt voor inbouw in holle vloer	ja
Geschikt voor nat onderhoud	nee
Geschikt voor vloerdoos	350
Geschikt voor ondervloerkanaal	ja
Apparatuurdrager voor opname van inbouwdozen	ja
Met uitsparing vloerbekleding	ja
Nominale maat voor inbouweenheden	R9
ROHS-conform	exempt
Beschermingsgraad (IP) in gebruikte situatie	IP20
Beschermingsgraad (IP) in niet gebruikte situatie	IP40
Beschermingsgraad IK-code	IK10
Heavy-duty uitvoering	nee
Spanbereik D max.	33 mm
Spanbereik D min.	3 mm
Type inbouwsysteem	UT4
Verticale last, groot oppervlak	tot 5.000 N
Verticale last, klein oppervlak	tot 3.000 N
Toelatingen	VDE
Openingsmechanisme	Handvat

Technisch specificatieblad

Inbouweenheid GWSRA9/10 met greepbeugel

Artikelnummer: 7405580

Technische gegevens

Dikte vloerbedekking	10 mm