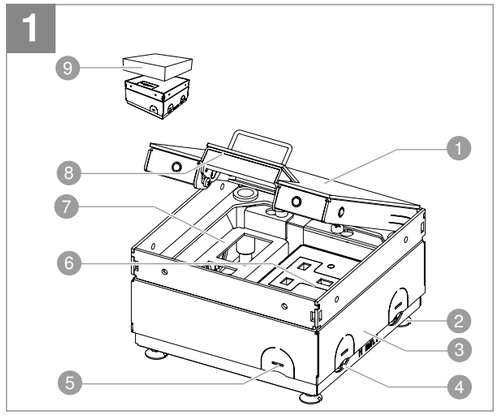

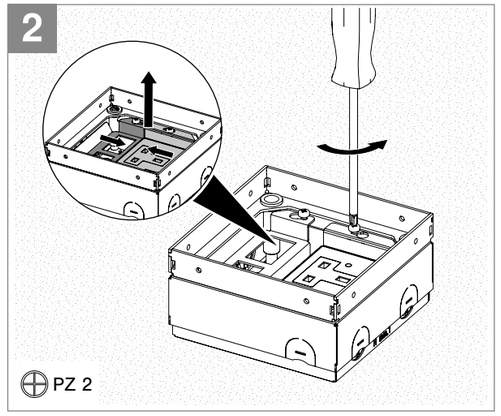

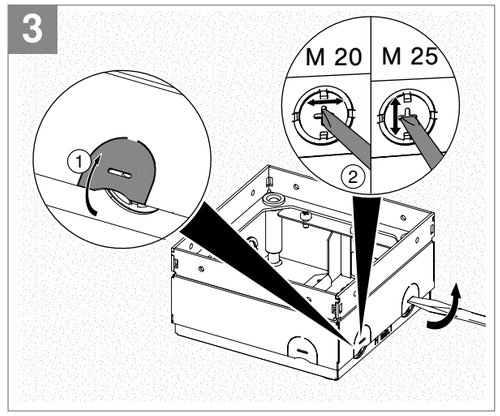

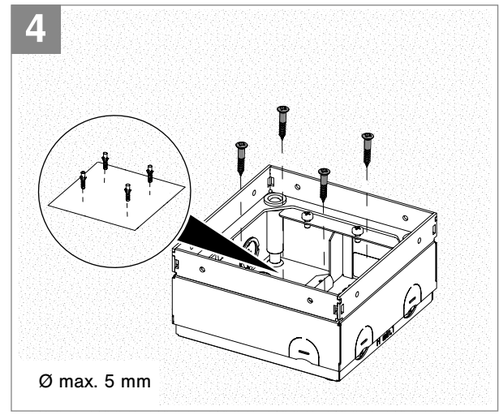

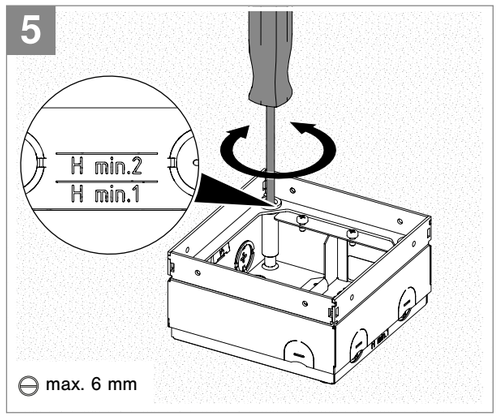

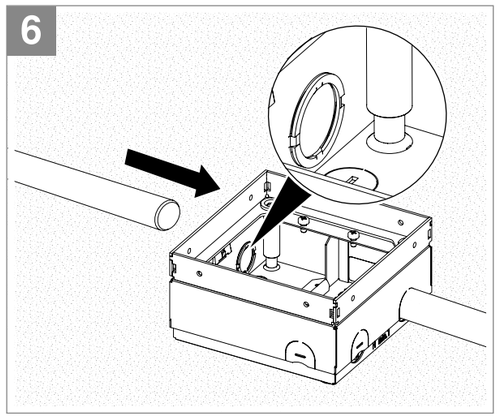

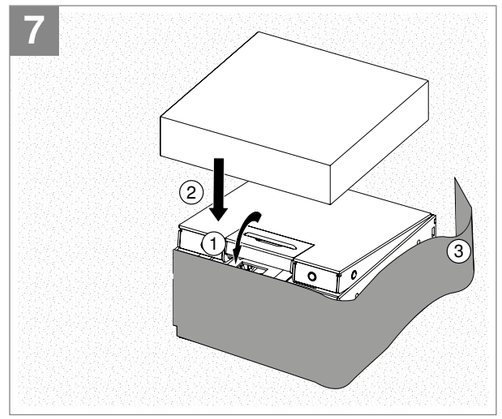

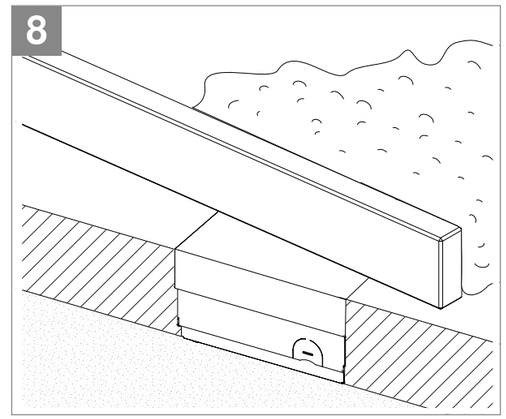

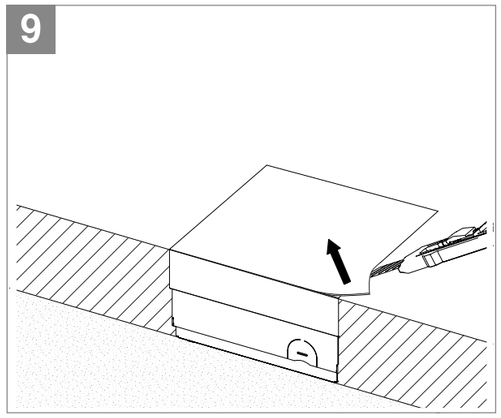

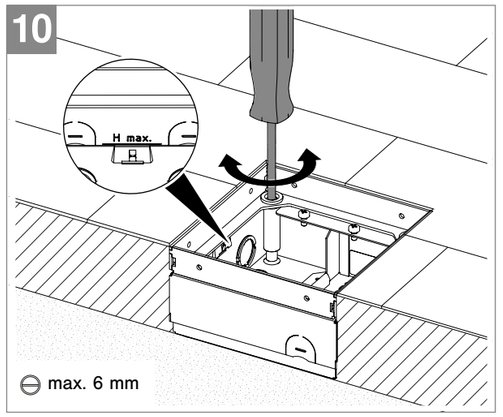

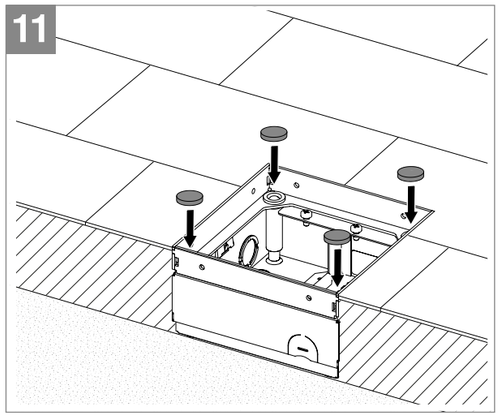

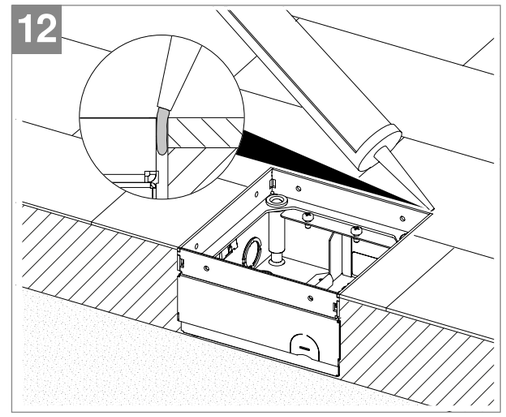

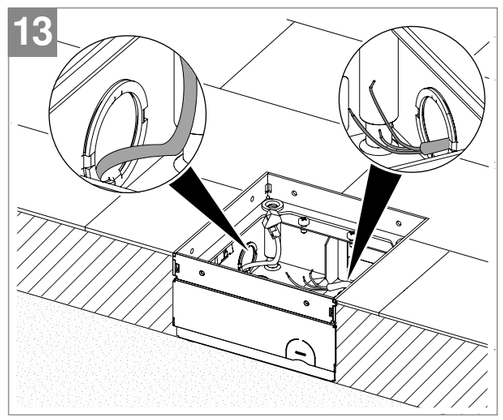

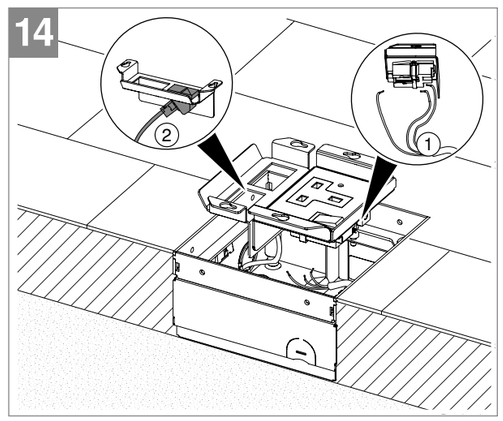

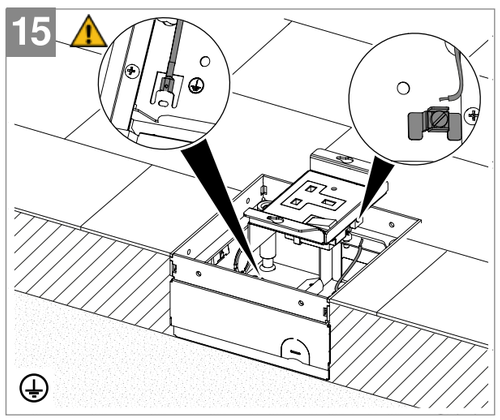

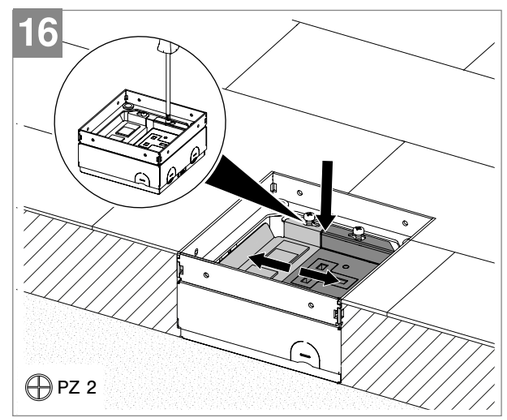

UDHOME-ONE BS

EN Floor socket
Mounting instructions

DE Bodensteckdose
Montageanleitung

Installation electrotechnical expertise

OBO Bettermann Holding GmbH & Co. KG
P. O. Box 1120
58694 Menden
GERMANY

Customer Service
Tel.: +49 2373 89 - 17 00
Fax.: +49 2373 89 -12 38

info@obo.de

www.obo-bettermann.com

OBO BETTERMANN

Building Connections

OBORD 210355 HAFA 49800616 Stand 09/2026

EN

UDHOME-ONE BS (item no. 7368306, 7368309, 7368307, 7368310)

Product description

Square floor socket for installation in screed and system floors in dry rooms, with dry-care floors in interiors. Housing with a cable outlet in the hinged cover.

1. Hinged cover (2 variants: With and without floor covering)
2. Height-adjustment feet
3. Housing
4. Empty pipe entries
5. Strap for empty pipe entries
6. Mounting support, heavy current
7. Mounting support for data technology
8. Cord outlet
9. Protective mounting cover with footfall protection plate

Mounting the floor socket

Note! *The floor socket can be adjusted to a maximum height of 105 mm (from the concrete floor to the top edge of the finished floor). If a greater height is required, then the height extension (item no. 7368418) must be used.*

2 Removing the mounting support 6/7:
1. Remove the hinged cover 1.
2. Slacken the fastening screws slightly and remove the heavy current/data technology mounting support 6/7.
3. Draw the 4 drill holes on the concrete floor and drill them.

3 Lever out the empty pipe entries 4:
1. If required, lever out the straps for pipe entries 5 with a suitable tool (e.g. slotted screwdriver).
2. If required, lever out the empty pipe entries 4 with a suitable tool (e.g. slotted screwdriver).

4 Mounting the floor socket:
1. Mount the housing 3 with suitable fastening material (e.g. anchors and bolts) on the concrete floor.

5 Adjusting the height of the floor socket:
1. Adjust the height of the housing 3 to the planned top edge of the screed. In doing so, ensure that the minimum installation depth for the cover variant is not undershot. (H min1: Cover with decorative plate: 75 mm; H min2: Cover with floor covering recess: 85 mm)

6 Fixing the installation pipes:
1. Insert the installation pipe flush into the empty pipe entry 4 and fix them outside on the floor.

Laying the screed

ATTENTION Risk of damage from screed!
The ingress of screed into the floor socket can lead to product damage! Before screed laying, protect the floor socket with the mounting cover.

Note! *Before screed work, apply a separating layer to the housing of the floor socket, in order to reduce noise transmission and prevent the entry of screed and impurities.*

7 Attaching the mounting protection cover:
Note! *When using the hinged cover with a floor covering recess, lay the footfall protection plate between the mounting protection cover and floor socket.*
1. Close the hinged cover 1.
2. Attach the mounting protection cover 9.
3. Apply the separation layer to the housing 3.

8 Laying the screed:
1. Lay the screed flush to the top edge of the mounting protection cover 9 and work it up to the floor socket.

Applying the floor covering and adjusting the height

ATTENTION Risk of damage!
Contact between the floor socket and joint mortar leads to product damage! When applying joint mortar to the expansion joint along the floor socket, the frame and cover must be protected against the joint material.

ATTENTION Risk of damage from joint material/adhesive!
The ingress of the joint material/adhesive into the floor socket can lead to product damage! Thoroughly clean the interior after floor covering work.

9 Removing the mounting protection cover 9:
1. Cut open the mounting protection cover 9 with a carpet knife.
2. Open the hinged cover 1.

10 Applying the floor covering and adjusting the height of the floor socket:

ATTENTION Risk of damage from joint material/adhesive!
Adjustment of the floor socket to an excessive height can lead to product damage! Only adjust the height of the floor socket to the maximum adjustment height (H max). Ensure a maximum of 100 mm (screed + floor covering).

1. Apply the floor covering, selecting the width of the expansion joint according to the floor covering and the permanently elastic joint material.
2. Adjust the height of the floor socket to the upper edge of the floor covering.

11 Inserting the plugs:

ATTENTION Risk of damage through missing plugs!
Missing plugs can allow moisture and impurities to enter the height-adjustment sleeves, leading to product damage! Insert the plugs into the 4 height-adjustment sleeves.

1. Insert the supplied plugs into the threaded sleeves.

12 Filling the expansion joint:

ATTENTION Risk of damage through insufficient expansion joint!
An expanding floor covering without a sufficient expansion joint leads to product damage! Work the floor covering up to the floor socket housing with no tension. To achieve this, fill a sufficient expansion joint with permanently elastic joint material.

1. Fill the expansion joint (approx. 3–5 mm) around the floor socket with a suitable flexible, permanently elastic material (e.g. silicone).

Note! *With the hinged cover with floor covering recess, fill the expansion joint (approx. 3–5 mm) with a suitable flexible, permanently elastic material (e.g. silicone).*

ATTENTION Risk of damage from caustic cleaning agents!
Contact with cleaning agents containing acids/chlorides (e.g. cement residue removers) will cause damage to the product! Should the basic cleaning of the floor be carried out with these cleaning agents, we recommend that the cover should be removed during cleaning. Ensure that no moisture can ingress into the frame and housing. Should the cover remain in the frame during cleaning, then all the components, including the interior, should be protected against the caustic cleaning agents (e.g. by widespread masking). Should the components come into contact with caustic cleaning agents, then they and the seals should be cleaned with clear water.

Performing the electrical installation

13 Inserting the connection cable:
1. Insert the connection cable of the socket 7 and strip the outer jacket up to the cable entry.

ATTENTION Risk of damage through incorrect mounting!
Improper mounting can lead to product damage! Strip the cables as far as possible, in order to guarantee the correct installation of the sockets.

14 Connect the socket:
1. Connect the socket 7 to the connection cable.
2. Engage the data technology support in the data technology mounting support 8.

15 Creating equipotential bonding:
1. Include the floor socket in the protective equipotential bonding via the flat connector or the 8AWR protective conductor connection bracket.

16 Screwing the mounting support tight 6/7:
Note! *Make the cable into a loop to simplify the mounting of the mounting support.*
1. Insert the heavy current/data technology mounting support 6/7 and tighten the fastening screws.

Note! *The hinged cover can be opened/closed in all directions.*
2. Close the hinged cover 1.

Disposing of the product

Comply with the local waste disposal regulations
- Electronic components as electronic waste
- Packaging as household waste
- Floor socket with scrap metal

Technical data

UDHOME-ONE BS	
Dimensions	140 x 140 x 75 mm 140 x 140 x 85 mm
Height-adjustment range	Decorative plate: +30 mm Floor covering recess: +20 mm
Minimum installation depth	Decorative plate: 75 mm Floor covering recess: 85 mm
Floor care type	Dry (according to EN 50085-2-2)

DE

UDHOME-ONE BS (Art.-Nr. 7368306, 7368309, 7368307, 7368310)

Produktbeschreibung

Quadratische Bodensteckdose für den Einbau in Estrich- und Systemböden in trockenen Räumen, mit trocken gepflegten Fußböden im Innenbereich. Gehäuse mit einem Leitungsauslass im Klappdeckel.

1. Klappdeckel (2 Varianten: mit und ohne Bodenbelag)
2. Nivellierfüße
3. Gehäuse
4. Leerrohreinführungen
5. Lasche für Leerrohreinführungen
6. Montageträger Starkstrom
7. Montageträger Datentechnik
8. Schnurauslass
9. Montageschutzdeckel mit Trittschutzblech

Bodensteckdose montieren

Hinweis! *Die Bodensteckdose kann maximal auf eine Höhe von 105 mm (vom Betonboden bis zur Oberkante Fertigfußboden) nivelliert werden. Wenn eine größere Höhe erforderlich ist, muss die Höhenerweiterung (Art.-Nr. 7368418) verwendet werden.*

2 Montageträger 6/7 entfernen:
1. Klappdeckel 1 entnehmen.
2. Befestigungsschrauben leicht lösen und Montageträger Starkstrom/Datentechnik 6/7 entfernen.
3. 4 Bohrlöcher auf Betonboden anzeichnen und bohren.

3 Leerrohreinführungen 4 aushebeln:
1. Nach Bedarf die Laschen für Leerrohreinführugen 5 mit einem geeigneten Werkzeug (z. B. Schlitzschraubendreher) aushebeln.
2. Nach Bedarf die Leerrohreinführungen 4 mit einem geeigneten Werkzeug (z. B. Schlitzschraubendreher) aushebeln.

4 Bodensteckdose montieren:
1. Gehäuse 3 mit einem geeignetem Befestigungsmaterial (z. B. Dübel und Schrauben) auf dem Betonboden montieren.

5 Bodensteckdose nivellieren:
1. Gehäuse 3 auf die geplante Oberkante des Estrichs nivellieren. Dabei die Mindesteinbautiefe je nach Deckelvariante nicht unterschreiten. (H min1: Deckel mit Dekorplatte: 75 mm; H min2: Deckel mit Bodenbelagsaussparung: 85 mm)

6 Installationsrohre fixieren:
1. Installationsrohre in die Leerrohreinführung 4 einführen und außerhalb am Boden fixieren.

Estrich verlegen

ACHTUNG Beschädigungsgefahr durch Estrich!
Das Eindringen des Estrichs in die Bodensteckdose führt zu Produktschäden! Bodensteckdose vor der Estrichverlegung mit dem Montagedeckel schützen.

Hinweis! *Vor den Estricharbeiten eine Trennlage am Gehäuse der Bodensteckdose anbringen, um die Schallübertragung zu reduzieren und das Eindringen von Estrich und Verunreinigungen zu verhindern.*

7 Montageschutzdeckel aufsetzen:
Hinweis! *Bei dem Klappdeckel mit Bodenbelagsaussparung das Trittschutzblech zwischen Montageschutzdeckel und Bodensteckdose legen.*
1. Klappdeckel 1 schließen.
2. Montageschutzdeckel 9 aufsetzen.
3. Trennlage am Gehäuse 3 anbringen.

8 Estrich verlegen:
1. Estrich bündig mit der Oberkante des Montageschutzdeckels 9 verlegen und an die Bodensteckdose anarbeiten.

Bodenbelag aufbringen und nivellieren

ACHTUNG Beschädigungsgefahr!
Der Kontakt der Bodensteckdose mit Fugenmörtel führt zu Produktschäden! Bei der Anbringung von Fugenmörtel in der Dehnungsfuge entlang der Bodensteckdose, müssen Rahmen und Deckel vor dem Fugenmaterial geschützt werden.

ACHTUNG Beschädigungsgefahr durch Fugenmaterial/Kleber!
Das Eindringen des Fugenmaterials/Klebers in die Bodensteckdose führt zu Produktschäden! Innenraum nach den Bodenbelagsarbeiten gründlich reinigen.

9 Montageschutzdeckel 9 entfernen:
1. Montageschutzdeckel 9 mit Teppichmesser aufschneiden.
2. Klappdeckel 1 öffnen.

10 Bodenbelag aufbringen und Bodensteckdose nivellieren:

ACHTUNG Beschädigungsgefahr durch Fugenmaterial/Kleber!
Ein zu hohes Nivellieren der Bodensteckdose führt zu Produktschäden! Die Bodensteckdose nur bis zur maximalen Nivellierhöhe (H max) nivellieren. Es gilt: max. 100 mm (Estrich + Bodenbelag).

1. Bodenbelag aufbringen, dabei die Breite der Dehnungsfuge in Abhängigkeit des Bodenbelags und des dauerelastischen Fugenmaterials auswählen.
2. Bodensteckdose auf die Oberkante des Bodenbelags nivellieren.

11 Stopfen einsetzen:

ACHTUNG Beschädigungsgefahr durch fehlende Stopfen!
Durch fehlende Stopfen können Feuchtigkeit und Verunreinigungen in die Nivellierhülsen dringen, was zu Produktschäden führt! Stopfen in die 4 Nivellierhülsen einsetzen.

1. Die beiliegenden Stopfen in die Gewindehülsen einsetzen.

12 Dehnungsfuge verfüllen:

ACHTUNG Beschädigungsgefahr durch unzureichende Dehnungsfuge!
Sich ausdehnender Bodenbelag ohne ausreichende Dehnungsfuge führt zu Produktschäden! Bodenbelag am Gehäuse der Bodensteckdose spannungsfrei anarbeiten. Dazu ausreichende Dehnungsfuge mit dauerelastischem Fugenmaterial verfüllen.

1. Dehnungsfuge (ca. 3-5 mm) rund um die Bodensteckdose mit einem geeigneten flexiblen, dauerelastischen Material (z. B. Silikon) verfüllen.

Hinweis! *Bei dem Klappdeckel mit Bodenbelagsaussparung die Dehnungsfuge im Deckel (ca. 3-5 mm) mit einem geeigneten flexiblen, dauerelastischen Material (z. B. Silikon) verfüllen.*

ACHTUNG Beschädigungsgefahr durch ätzende Reinigungsmittel!
Der Kontakt mit säure-/chloridhaltigen Reinigungsmitteln (z. B. Zementschleierentferner) führt zu Produktschäden! Sollte die Grundreinigung des Bodens mit diesen Reinigungsmitteln durchgeführt werden, empfehlen wir den Deckel während der Reinigung zu entnehmen. Dabei ist sicherzustellen, dass keine Feuchtigkeit in Rahmen und Gehäuse eindringt. Sollte der Deckel während der Reinigung im Rahmen verbleiben, sind alle Bauteile inkl. Innenraum gegenüber den ätzenden Reinigungsmitteln (z. B. durch flächiges Abkleben) zu schützen. Sollten die Bauteile in Kontakt mit ätzenden Reinigungsmitteln kommen, sind diese sowie die Dichtungen mit klarem Wasser zu reinigen.

Elektroinstallation vornehmen

13 Anschlussleitung einführen:
1. Anschlussleitung der Steckdose 7 einführen und den Außenmantel bis zur Kabeleinführung abisolieren.

ACHTUNG Beschädigungsgefahr durch unsachgemäße Montage!
Unsachgemäße Montage führt zu Produktschäden! Kabel so weit wie möglich abisolieren, um den korrekten Einbau der Steckdosen zu gewährleisten.

14 Steckdose anschließen:
1. Steckdose 7 mit der Anschlussleitung anschließen.
2. Datentechnikträger in Montageträgerdatentechnik 8 einrasten.

15 Potentialausgleich herstellen:
1. Bodensteckdose über den Flachstecker oder den Schutzleiteranschlusswinkel 8AWR in den Schutzpotentialausgleich einbeziehen.

16 Montageträger 6/7 festschrauben:
Hinweis! *Die Kabel zu einer Schlaufe legen, damit die Montage des Montageträgers einfacher wird.*
1. Montageträger Starkstrom/Datentechnik 6/7 einsetzen und Befestigungsschrauben anziehen.

Hinweis! *Der Klappdeckel kann in alle Richtungen geöffnet/geschlossen werden.*
2. Klappdeckel 1 schließen.

Produkt entsorgen

Örtliche Müllentsorgungsvorschriften beachten.
- Elektronische Teile als Elektronikschrott
- Verpackung wie Hausmüll
- Bodensteckdose wie Metallschrott

Technische Daten

UDHOME-ONE BS	
Dimensionen	140 x 140 x 75 mm 140 x 140 x 85 mm
Nivellierbereich	Dekorplatte: + 30 mm Bodenbelagsaussparung: + 20 mm
Mindesteinbautiefe	Dekorplatte: 75 mm Bodenbelagsaussparung: 85 mm
Bodenpflegeart	trocken (nach EN 50085-2-2)