hansgrohe

Aqittura M91
filter systeem 210, uittrekbare uitloop, 1jet, sBox
Finish: **rvs look** Artikelnummer: **76826800**

Beschrijving

- bestaat uit: ééngreeps keukenmengkraan, slangbox, filterkop
- draaibereik 60°, 110° of 150°, instelbaar in 3 standen
- laminaire straal
- maximale doorstroomhoeveelheid bij 3 bar: 6,5 l/min
- keramisch kardoes
- eenvoudige montage dankzij de G ⅜ flexibele aansluitslangen
- met sBox voor vrije en soepele geleiding van de slang
- uittreklengte tot 76 cm
- boren van een kraangat Ø 35 vereist
- gescheiden watertoevoer voor gefilterd en ongefilterd water
- gefilterd plat drinkwater via de drukknop op de uitloop
- Filteraansluiting: G ⅜ ingang en uitgang
- maximale hoeveelheid (gefilterd water): 1,8 l/min
- Kiwa K6161_Mechanical Mixers EN817

Artikeldetails

Vrijblijvende advies verkoopprijs excl. BTW	708,70 €
Vrijblijvende advies verkoopprijs incl. BTW	857,53 €

Technologie

Quick Clean · Comfort Zone · Pull-out · Push · sBox Kitchen · Two Outlets

Designprijzen

ICONIC AWARDS 2022 – INNOVATIVE ARCHITECTURE – best of best

GERMAN DESIGN AWARD WINNER 2022

Productfoto
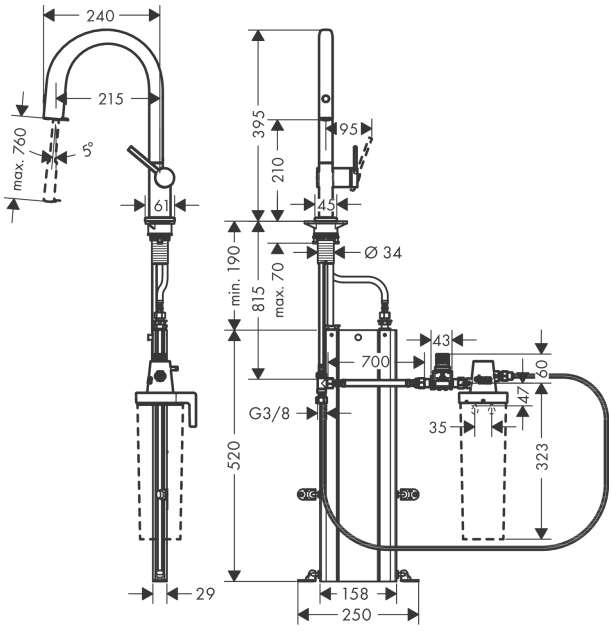
Maattekening