AXOR Citterio
ééngreeps keukenmengkraan 230 2jet met uittrekbare vuistdouche
Finish: **Brushed Black Chrome** Artikelnummer: **39862340**

Beschrijving

- bestaat uit: ééngreeps keukenmengkraan, slangbox
- draaibereik verstelbaar in 2 stappen tot 110° / 150°
- laminaire straal, douchestraal
- douchestraal is vast te zetten, wisseling van straal door eén druk op de knop en straal wordt uitgezet door het sluiten van de greep.
- Select knop voor comfortabel aan- en uitzetten van de kraan tijdens gebruik
- MagFit magnetische douchehouder
- maximale doorstroomhoeveelheid bij 3 bar: 7 l/min
- keramisch kardoes
- eenvoudige montage dankzij de G ⅜ flexibele aansluitslangen
- met sBox voor vrije en soepele geleiding van de slang
- uittreklengte tot 76 cm
- Kiwa K6161_Mechanical Mixers EN817

Artikeldetails

Vrijblijvende advies verkoopprijs excl. BTW	1.192,05 €
Vrijblijvende advies verkoopprijs incl. BTW	1.442,38 €

Technologie

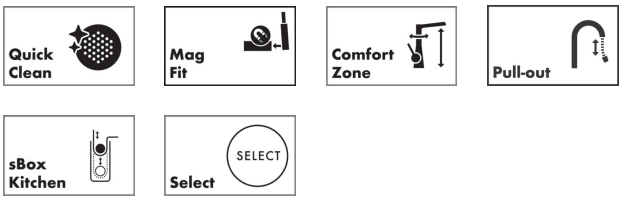

Productfoto

Maattekening

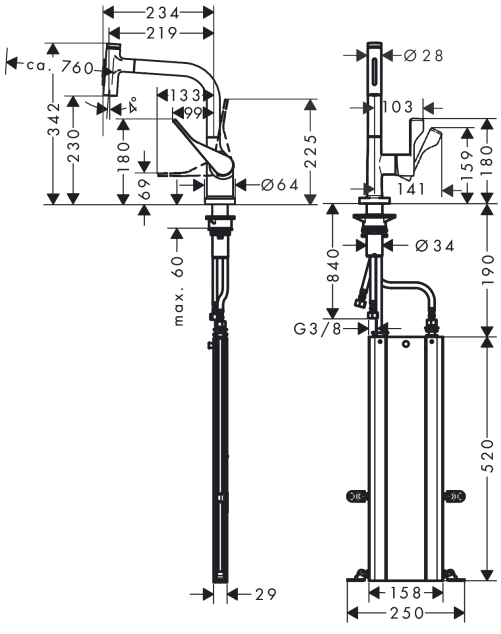

AXOR Citterio
ééngreeps keukenmengkraan 230 2jet met uittrekbare vuistdouche
Finish: **Brushed Black Chrome** Artikelnummer: **39862340**
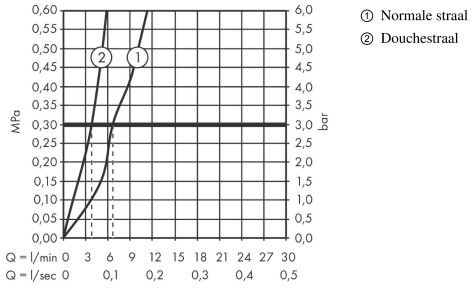
Doorstroomdiagram