Surface box LUXA 103 B WH

Artikelnr.: 9080019

Accessoires
Bevestigingsmateriaal melders / stralers

Functiebeschrijving

- Opbouwhuis voor opbouwmontage van de aanwezigheidsmelder
- Kleur: Beton grijs (RAL 7023)
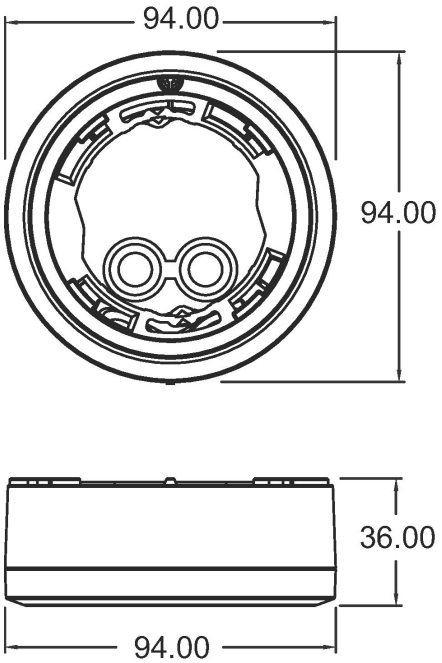
Maattekeningen