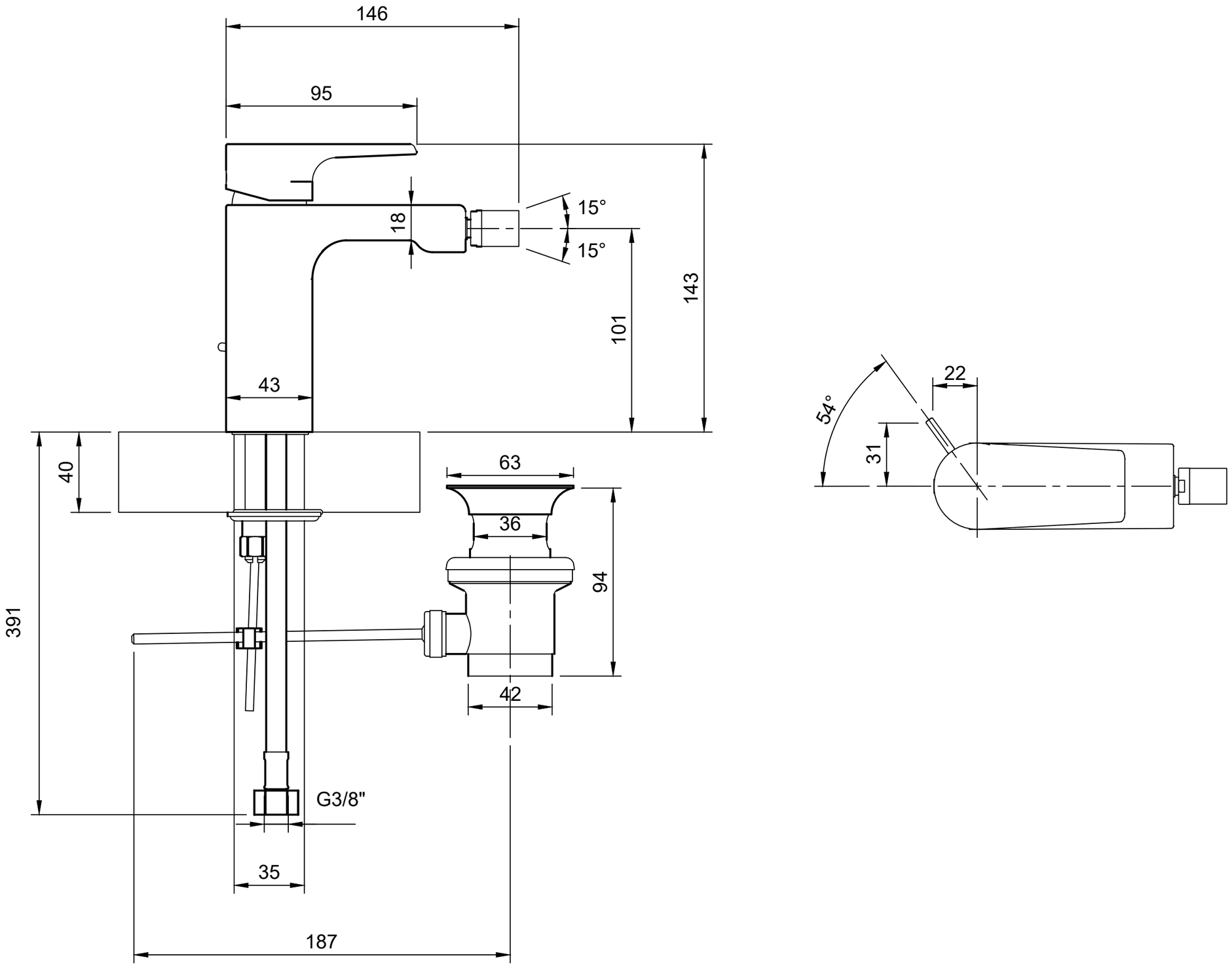
146
95
18
15°
15°
143
101
43
40
391
63
36
94
42
G3/8"
35
187
54°
22
31