# Technisch specificatieblad

## Aftak- en aansluitdoos UZD250-4

## Artikelnummer: 7410022

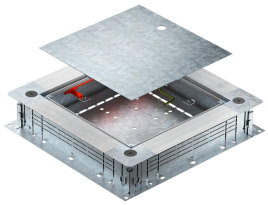

Aftak- en aansluitdoos voor met dekvloer bedekte installatiekanalen onder de vloer met zijwanden van plaatstaal. Voor montage van inbouweenheden in montagedeksel (separaat te bestellen). Met de snelnivellering traploos nivelleerbaar tot een nominale dekvloerhoogte van 80 - 160 mm. De dekvloer kan gelijk met de dekvloerrand worden bewerkt. Met akoestische ontkoppeling na het leggen van de dekvloer en met systeemtoebehoren ook geschikt voor zware toepassingen. Invoer van de kabels en leidingen met het 2-delige EÜK-kanaal.

St Staal

FS sendzimir verzinkt

### Stamgegevens

| | |
|---|---|
| Artikelnummer | 7410022 |
| Type | UZD250-4 |
| Omschrijving 1 | Trek- en aftakdoos |
| Omschrijving 2 | voor dekvloerhoogte 80-160 mm |
| Fabrikant | OBO |
| Dimensie | 400x380x80 |
| Materiaal | Staal |
| Oppervlak | bandverzinkt |
| Oppervlaktenorm | DIN EN 10346 |
| Kleinste verkoop-eenheid | 1 |
| Eenheid van hoeveelheid | Stuk |
| Gewicht | 466 kg |
| Eenheid gewicht | kg/100 st. |
| CO2-voetafdruk (GWP) van wieg tot poort | 21,9284 kg CO2e / 1 Stuk |

# Technisch specificatieblad

## Aftak- en aansluitdoos UZD250-4

## Artikelnummer: 7410022

### Afmetingen

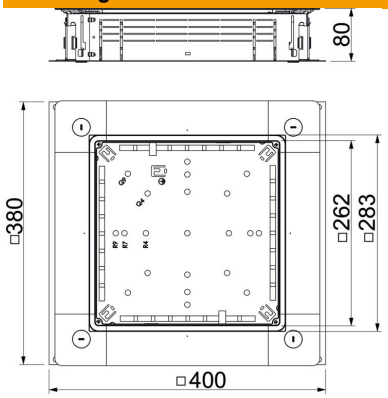


| | |
|---|---|
| Lengte | 380 mm |
| Breedte | 400 mm |
| Hoogte | 80 mm |
| Maat a | 262 mm |
| Maat A | 380 mm |
| Maat B | 400 mm |
| Maat b | 283 mm |

### Technische gegevens

| | |
|---|---|
| Aantal inbouwbare apparaten | 1 |
| Vloerplaat | ja |
| Dekseluitvoering | Universeel |
| Afdichtingsinbouwmogelijkheid | ja |
| Inbouwopening voor vloerop-bouwtank | nee |
| Inbouwopening voor inbouween-heid | vierkant |
| Ontkoppelbaar | ja |
| Hoogte dekvloer max. | 160 mm |
| Hoogte dekvloer min. | 80 mm |
| voor leidingaansluiting | nee |
| Geschikt voor vlak gesloten on-dervloerkanaal | nee |
| Geschikt voor door afwerkvloer overdekt ondervloerkanaal | ja |
| Geschikt voor ondervloerkanaal | ja |
| Kanaalbreedte max. | 250 mm |
| Kanaalbreedte min. | 190 mm |
| Kanaalhoogte max. | 58 mm |
| Kanaalhoogte min. | 28 mm |
| Minimale afwerkvloerhoogte | 80 |
| Nominale grootte | 250 mm |
| Nivelleerbereik max. | 160 mm |
| Nivelleerbereik min. | 80 mm |
| ROHS-conform | exempt |
| Beschermingsgraad (IP) in ge-bruikte situatie | IP20 |