Fiche technique

Rondelle F

Référence: 3402452

Rondelle plate à usage universel.

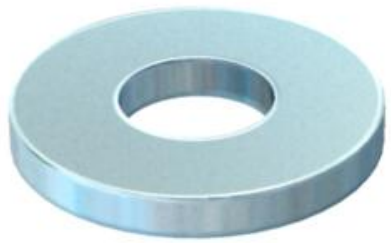

CE

St	Acier
F	galvanisé à chaud

Données de base

Référence	3402452
Typee	966 M8 F
Désignation 1	Rondelle plate
Désignation 2	selon DIN 125/A
Fabricant	OBO
Dimension	M8
Couleur	zinc
Matériau	Acier
Surface	galvanisé à chaud
Norme de surface	DIN 267, Teil 10
Unité d’emballage minimale	100
Unité de quantité	pc
Poids	0,177 kg
Unité de poids	kg/100 pc
Empreinte CO2 (GWP) du berceau à la porte	0,0055 kg CO2e / 1 Pièce

Fiche technique

Rondelle F

Référence: 3402452

Dimensions

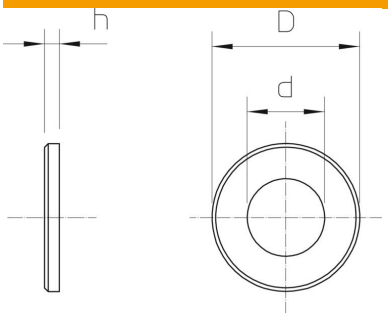

Épaisseur de tôle	0,06 in
Cote D	0,63 in
Cote d	0,35 in
Cote d	9 mm
Dimension d max.	16 mm
Dimension d min.	16 mm
Dimension h	1,6 mm

Caractéristiques techniques

Filetage	M8
Diamètre du trou	8,4 mm
Épaisseur du matériau	1,6 mm
Conformité ROHS	oui
Forme de l'orifice	rond