Technisch specificatieblad

Sluitring

Artikelnummer: 3402096

Sluitring volgens DIN 125 vorm A voor universeel gebruik.

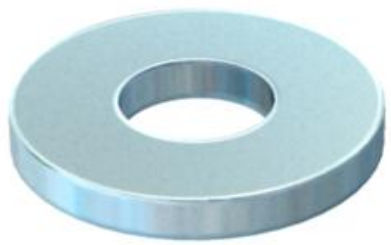

CE

St	Staal
G	galvanisch verzinkt

Stamgegevens

Artikelnummer	3402096
Type	WS M10 D20 G
Omschrijving 1	Sluitring
Fabrikant	OBO
Dimensie	M10
Materiaal	Staal
Oppervlak	galvanisch verzinkt
Oppervlaktenorm	EN ISO 19598 / EN ISO 4042
Kleinste verkoop-eenheid	100
Eenheid van hoeveelheid	Stuk
Gewicht	0,36 kg
Eenheid gewicht	kg/100 st.
CO2-voetafdruk (GWP) van wieg tot poort	0,0102 kg CO2e / 1 Stuk

Afmetingen

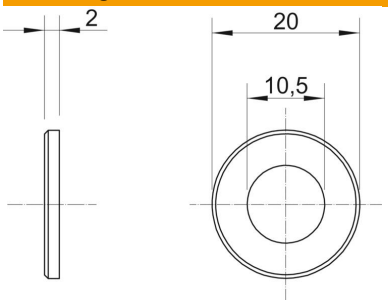

Plaatdikte	0,08 in
Maat D	0,79 in
Maat d	0,41 in
Maat d	10,5 mm
Afmeting d min.	20 mm
Afm. h	2 mm

Technisch specificatieblad

Sluitring

Artikelnummer: 3402096

Technische gegevens

Facetvormig	nee
Gehard	nee
Schroefdraad	M10
Binnendiameter	10,5 mm
Materiaaldikte	2 mm
Met vertanding	nee
ROHS-conform	ja
Gatvorm	Rond