Technisch specificatieblad

Sluitring F

Artikelnummer: 3402479

Sluitring voor universeel gebruik.

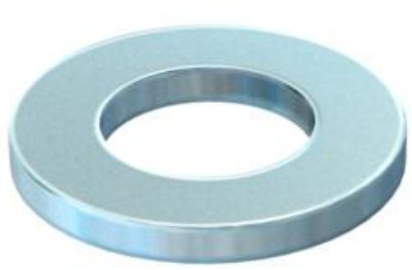

CE

St	Staal
F	vuurverzinkt

Stamgegevens

Artikelnummer	3402479
Type	966 M12 F
Omschrijving 1	Sluitring
Omschrijving 2	volgens DIN 125/A
Fabrikant	OBO
Dimensie	M12
Kleur	zink
Materiaal	Staal
Oppervlak	vuurverzinkt
Oppervlaktenorm	DIN 267, Teil 10
Kleinste verkoop-eenheid	100
Eenheid van hoeveelheid	Stuk
Gewicht	0,62 kg
Eenheid gewicht	kg/100 st.
CO2-voetafdruk (GWP) van wieg tot poort	0,0171 kg CO2e / 1 Stuk

Afmetingen

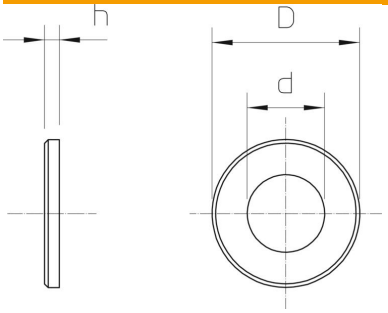

Plaatdikte	0,1 in
Maat D	0,94 in
Maat d	0,53 in
Maat d	13,5 mm
Afmeting d max.	24 mm
Afmeting d min.	24 mm
Afm. h	2,5 mm

Technisch specificatieblad

Sluitring F

Artikelnummer: 3402479

Technische gegevens

Schroefdraad	M12
Gatdiameter	13 mm
Materiaaldikte	2,5 mm
ROHS-conform	ja
Gatvorm	Rond