Fiche technique

Rondelle large A2

Référence: 3403135



Rondelle plate de grand diamètre.
Pour des raccordements sur le rail de montage MS 41, nous recommandons le diamètre extérieur de 40 mm.

CE

A2	Acier inoxydable
2B	nu, traité

Données de base

Référence	3403135
Typee	WS M8 D25 A2
Désignation 1	Rondelle large
Fabricant	OBO
Dimension	M8,Ø25mm
Matériau	Acier inoxydable
Surface	nu, traité
Norme de surface	
Unité d'emballage minimale	100
Unité de quantité	pc
Poids	0,37 kg
Unité de poids	kg/100 pc
Empreinte CO2 (GWP) du berceau à la porte	0,0181 kg CO2e / 1 Pièce

Dimensions

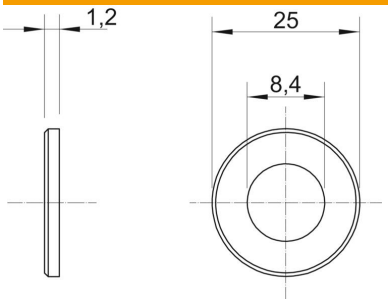

Épaisseur de tôle	0,05 in
Cote D	0,98 in
Cote d	0,33 in
Cote d	8,4 mm
Dimension d max.	25 mm
Dimension d min.	25 mm
Dimension h	1,5 mm

Fiche technique

Rondelle large A2

Référence: 3403135

Caractéristiques techniques

Filetage	M8
Sans halogène	non
Épaisseur du matériau	1,2 mm
Conformité ROHS	oui