Fiche technique

Rondelle large F

Référence: 6408737

Rondelle plate large.

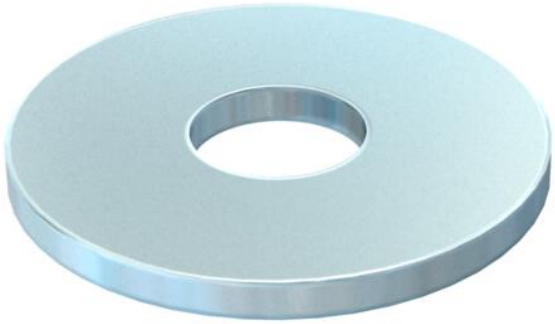

CE

St	Acier
F	galvanisé à chaud

Données de base

Référence	6408737
Typee	DIN440 14 F
Désignation 1	Rondelle plate
Désignation 2	selon DIN 440
Fabricant	OBO
Dimension	M12
Couleur	zinc
Matériau	Acier
Surface	galvanisé à chaud
Norme de surface	DIN 267, Teil 10
Unité d'emballage minimale	50
Unité de quantité	pc
Poids	3,68 kg
Unité de poids	kg/100 pc
Empreinte CO2 (GWP) du berceau à la porte	0,0086 kg CO2e / 1 Pièce

Dimensions

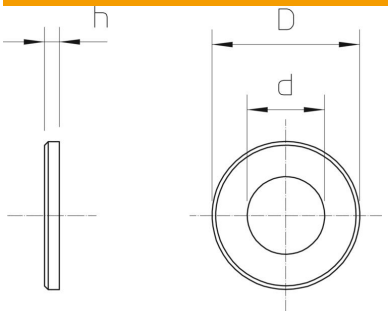

Épaisseur de tôle	0,16 in
Cote D	1,73 in
Cote d	0,53 in
Cote d	13,5 mm
Dimension d max.	44 mm
Dimension d min.	44 mm
Dimension h	4 mm

Fiche technique

Rondelle large F

Référence: 6408737

Caractéristiques techniques

En forme de facettes	non
trempé	non
Filetage	M12
Diamètre intérieur	13,5 mm
Diamètre du trou	13,5 mm
Épaisseur du matériau	4 mm
Conformité ROHS	oui
Forme de l'orifice	rond