Technisch specificatieblad

Sluitring A4

Artikelnummer: 3402345

Sluitring volgens DIN 125 vorm A voor universeel gebruik.



CE

A4	Roestvast staal
2B	blank, nabehandeld

Stamgegevens

Artikelnummer	3402345
Type	WS M12 D24 A4
Omschrijving 1	Sluitring
Omschrijving 2	DIN 125 A4
Fabrikant	OBO
Dimensie	M12
Materiaal	Roestvast staal
Oppervlak Oppervlaktenorm	blank, nabehandeld
Kleinste verkoop-eenheid	100
Eenheid van hoeveelheid	Stuk
Gewicht	0,627 kg
Eenheid gewicht	kg/100 st.
CO2-voetafdruk (GWP) van wieg tot poort	0,0304 kg CO2e / 1 Stuk

Afmetingen

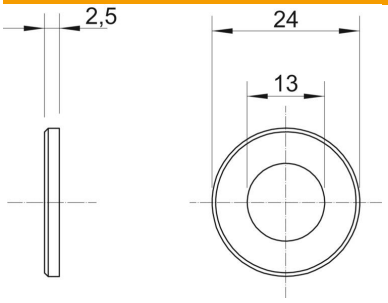

Maat d	13 mm
Afmeting d min.	24 mm
Afm. h	2,5 mm

Technisch specificatieblad

Sluitring A4

Artikelnummer: 3402345

Technische gegevens

Schroefdraad	M12
Binnendiameter	13 mm
Gatdiameter	13 mm
Materiaaldikte	2,5 mm
ROHS-conform	ja
Gatvorm	Rond