# Fiche technique

## Rondelle A4

## Référence: 3402345

Rondelle plate selon la norme DIN 125, forme A, à usage universel.



CE

| | |
|---|---|
| A4 | Acier inoxydable |
| 2B | nu, traité |

### Données de base

| | |
|---|---|
| Référence | 3402345 |
| Typee | WS M12 D24 A4 |
| Désignation 1 | Rondelle plate |
| Désignation 2 | M12 |
| Fabricant | OBO |
| Dimension | M12 |
| Matériau | Acier inoxydable |
| Surface<br>Norme de surface | nu, traité |
| Unité d'emballage minimale | 100 |
| Unité de quantité | pc |
| Poids | 0,627 kg |
| Unité de poids | kg/100 pc |
| Empreinte CO2 (GWP) du berceau à la porte | 0,0304 kg CO2e / 1 Pièce |

### Dimensions

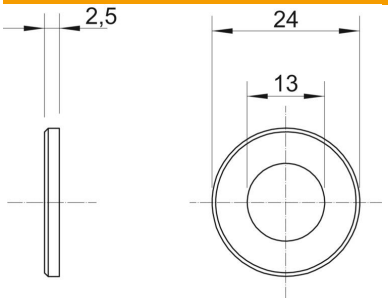


| | |
|---|---|
| Cote d | 13 mm |
| Dimension d min. | 24 mm |
| Dimension h | 2,5 mm |

# Fiche technique

## Rondelle A4

## Référence: 3402345

### Caractéristiques techniques

| | |
|---|---|
| Filetage | M12 |
| Diamètre intérieur | 13 mm |
| Diamètre du trou | 13 mm |
| Épaisseur du matériau | 2,5 mm |
| Conformité ROHS | oui |
| Forme de l'orifice | rond |