# Fiche technique

## Rondelle large G

## Référence: 3403130

Rondelle plate large.

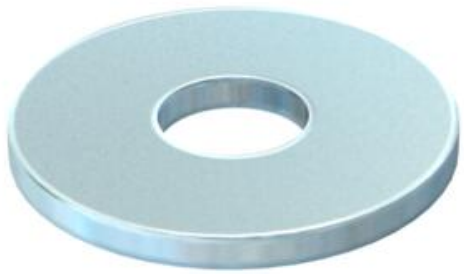

CE

| | |
|---|---|
| St | Acier |
| G | galvanisé |

### Données de base

| | |
|---|---|
| Référence | 3403130 |
| Typee | WS M8 G25 G |
| Désignation 1 | Rondelle large |
| Fabricant | OBO |
| Dimension | M8,Ø25mm |
| Matériau | Acier |
| Surface | galvanisé |
| Norme de surface | EN ISO 19598 / EN ISO 4042 |
| Unité d'emballage minimale | 100 |
| Unité de quantité | pc |
| Poids | 0,408 kg |
| Unité de poids | kg/100 pc |
| Empreinte CO2 (GWP) du berceau à la porte | 0,01 kg CO2e / 1 Pièce |

### Dimensions

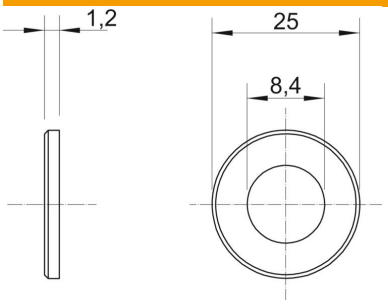


| | |
|---|---|
| Épaisseur de tôle | 0,05 in |
| Cote D | 0,98 in |
| Cote d | 0,33 in |
| Cote d | 8,4 mm |
| Dimension d max. | 25 mm |
| Dimension d min. | 25 mm |
| Dimension h | 1,2 mm |

# Fiche technique

## Rondelle large G

## Référence: 3403130

### Caractéristiques techniques

| | |
|---|---|
| En forme de facettes | non |
| trempé | non |
| Filetage | M8 |
| Diamètre intérieur | 8,4 mm |
| Épaisseur du matériau | 1,2 mm |
| Conformité ROHS | oui |