PlanoSpot 360 DALI-2 S DE WH

Artikelnr.: 2030190

Aanwezigheids- en bewegingsmelders
Plafondmontage binnen

Functiebeschrijving

- Passieve infrarood-aanwezigheidssensor DALI-2 voor plafondmontage
- Dit apparaat geeft informatie over „aanwezigheid" en „lichtsterkte" als DALI-telegram volgens IEC 62386, Deel 303/304
- Detectiebereik vierkant 360°, bewegend tot 64 m2 (8 m x 8 m)
- 2 instanties voor aanwezigheid - detectiezone Standaard / Verminderd
- Zwenkbare lens voor aanpassing van het detectiebereik
- 3 menglichtmetingen
- 4 instanties voor lichtsterkte – Binnen / Midden / Raam / Integraal
- Eenvoudige correctie van de lichtsterktemeting
- Testmodus ter controle van functie en detectiebereik
- Detectiegevoeligheid instelbaar
- Instelbare parameters via DALI-Bus of afstandsbediening
- De gebruikersafstandsbedieningen «theSenda S» of «theSenda B » kunnen worden gebruikt voor het dimmen of schakelen van de lampen, besturing van de jaloezieën of voor andere functies via de bovengeschikte besturing
- Vlak design, met verwisselbare afdekramen in verschillende kleuren

Technische specificaties

	PlanoSpot 360 DALI-2 S DE WH
Bedrijfsspanning	DALI
Montagehoogte	2 - 3 m
Max. hoogte	3,5 m
Minimale hoogte	1,7 m
Meetbereik lichtsterkte	10 - 10000 lx
Detectiehoek	360°
Soort montage	Plafondmontage

	PlanoSpot 360 DALI-2 S DE WH
Soort lichtmeting	Mixlichtmeting
Omgevingstemperatuur	0°C ... 50°C
Detectiebereik	49 m² (7,0 x 7,0 m)
Kleur	Wit
Beschermingsgraad	IP 20

Aansluitschema's

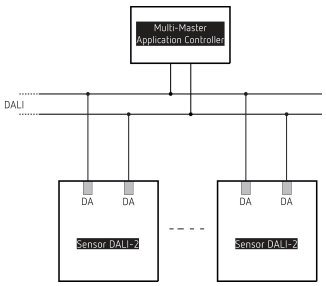

Technische wijzigingen en drukfouten voorbehouden
nadere informatie op: www.theben-nederland.nl/producten/2030190
De belastingsgegevens worden bepaald met voorbeeldige geselecteerde lichtbronnen en zijn daarom typische gegevens vanwege het grote aantal beschikbare producten.

PlanoSpot 360 DALI-2 S DE WH

Artikelnr.: 2030190

Detectiebereik voor planningstoepassingen bij een temperatuur van 21 °C

Montagehoogte (A)	Zittend (S)	Bewegend (T)
2 m	9 m² | 3 m x 3 m	20 m² | 4,5 m x 4,5 m ± 0,5 m
2,5 m	16 m² | 4 m x 4 m	36 m² | 6 m x 6 m ± 0,5 m
3 m	20 m² | 4,5 m x 4,5 m	49 m² | 7 m x 7 m ± 1 m
3,5 m		64 m² | 8 m x 8 m

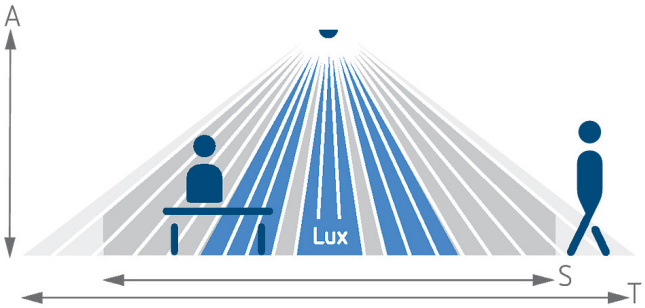

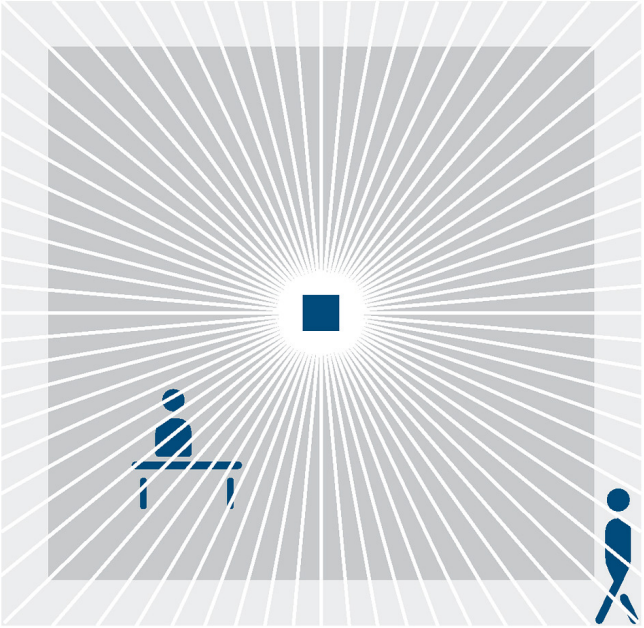

Maattekeningen

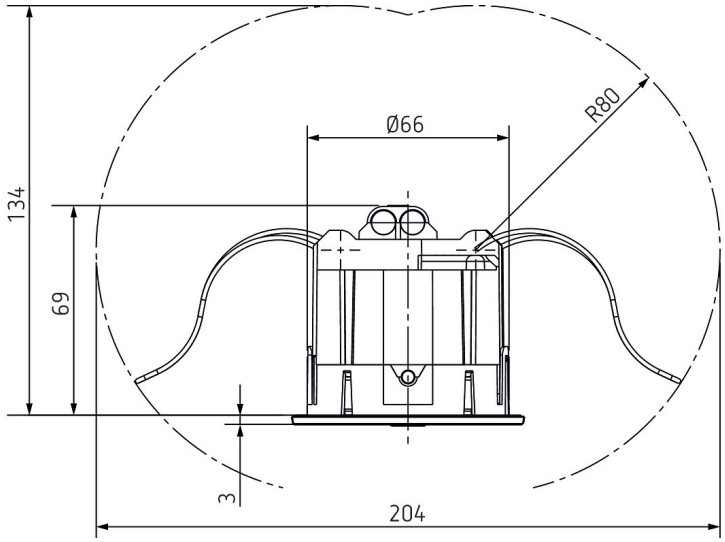

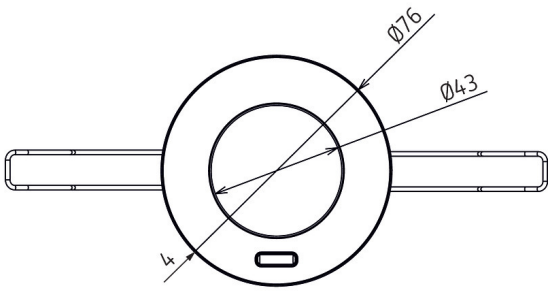

PlanoSpot 360 DALI-2 S DE WH

Artikelnr.: 2030190

Accessoires

theSenda P
Artikelnr.: 9070910

theSenda S
Artikelnr.: 9070911

PlanoCover 76 BK
Artikelnr.: 9070977

PlanoCover 76 SR
Artikelnr.: 9070978

theSenda B
Artikelnr.: 9070985

Opbouwhuis 75B WH
Artikelnr.: 9070796

Opbouwhuis 75B BK
Artikelnr.: 9070824