Technisch specificatieblad

Sluitring A2

Artikelnummer: 3402312

Sluitring volgens DIN 125 vorm A voor universeel gebruik.



CE

A2	Roestvast staal
2B	blank, nabehandeld

Stamgegevens

Artikelnummer	3402312
Type	WS M8 D16 A2
Omschrijving 1	Sluitring
Fabrikant	OBO
Dimensie	M8
Materiaal	Roestvast staal
Oppervlak Oppervlaktenorm	blank, nabehandeld
Kleinste verkoop-eenheid	100
Eenheid van hoeveelheid	Stuk
Gewicht	0,214 kg
Eenheid gewicht	kg/100 st.
CO2-voetafdruk (GWP) van wieg tot poort	0,0076 kg CO2e / 1 Stuk

Afmetingen

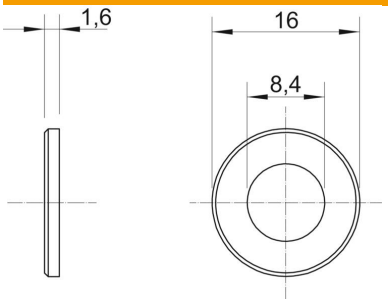

Plaatdikte	0,06 in
Maat D	0,63 in
Maat d	0,33 in
Maat d	8,4 mm
Afmeting d min.	16 mm
Afm. h	1,6 mm

Technisch specificatieblad

Sluitring A2

Artikelnummer: 3402312

Technische gegevens

Schroefdraad	M8
Binnendiameter	8,4 mm
Gatdiameter	8,4 mm
Materiaaldikte	1,6 mm
Met vertanding	nee
ROHS-conform	ja
Gatvorm	Rond