Fiche technique

Rondelle A4

Référence: 3402314

Rondelle plate selon la norme DIN 125, forme A, à usage universel.



CE

A4	Acier inoxydable
2B	nu, traité

Données de base

Référence	3402314
Typee	WS M8 D16 A4
Désignation 1	Rondelle plate
Fabricant	OBO
Dimension	M8
Matériau	Acier inoxydable
Surface Norme de surface	nu, traité
Unité d'emballage minimale	100
Unité de quantité	pc
Poids	0,214 kg
Unité de poids	kg/100 pc
Empreinte CO2 (GWP) du berceau à la porte	0,009 kg CO2e / 1 Pièce

Dimensions

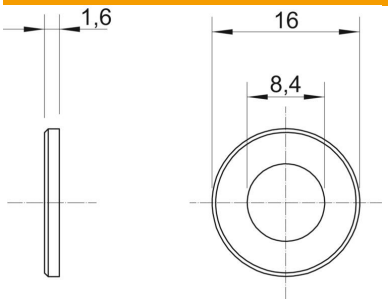

Cote d	8,4 mm
Dimension d min.	16 mm
Dimension h	1,6 mm

Fiche technique

Rondelle A4

Référence: 3402314

Caractéristiques techniques

Filetage	M8
Diamètre intérieur	8,4 mm
Diamètre du trou	8,4 mm
Épaisseur du matériau	1,6 mm
avec denture	non
Conformité ROHS	oui
Forme de l'orifice	rond