Technisch specificatieblad

Nivelleerbare cassettes zware belastingen, voor tubus, RKFNSL, nominale grootte 4, roestvast staal
Artikelnummer: 7408928



Nivelleerbare vierkante cassette zware belasting voor tubus nominale grootte 4 voor de inbouw van installatieapparatuur kanaalsystemen, dubbele en holle vloer in droog of nat onderhouden binnenvloeren. Belastingsklasse 1 tot 10 kN. Voor de inbouw van 2 universele dragers UT3 voor 4 separate installatie-apparaten met draagring/draagbeugel of 6 Module 45®-apparaten. Er kunnen 2 APMT2-afdekplaten worden geïnstalleerd. De tubus is niet bij de levering inbegrepen.

IP 55

A2 Roestvast staal

Stamgegevens

Artikelnummer	7408928
Type	RKFN3 4 V SL1 20
Omschrijving 1	Vierkante cassette SL1
Omschrijving 2	deksel voor Tubus
Fabrikant	OBO
Dimensie	199x199x105
Materiaal	Roestvast staal
Kleinste verkoop-eenheid	1
Eenheid van hoeveelheid	Stuk
Gewicht	345 kg
Eenheid gewicht	kg/100 st.
CO2-voetafdruk (GWP) van wieg tot poort	18,4834 kg CO2e / 1 Stuk

Technisch specificatieblad

Nivelleerbare cassettes zware belastingen, voor tubus, RKFNSL, nominale grootte 4, roestvast staal
Artikelnummer: 7408928

Afmetingen

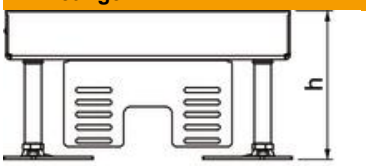

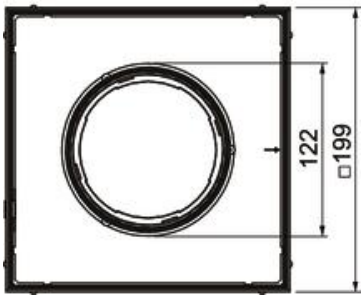

Lengte	199 mm
Breedte	199 mm
Hoogte	110 mm
Afm. h	110 mm

Technische gegevens

Aantal inbouwbare apparaten	6
Aantal leidinguitlaten	1
Aantal universele dragers	2 x UT3
Uitvoering	vierkant
Uitvoering leidinguitlaat	Verzinkbare tubus
Bodemuitlaat/montageopening	201x201
Vloeronderhoud	nat
Ontkoppelbaar	nee
Vloerhoogte max.	155 mm
Vloerhoogte min.	110 mm
Geschikt voor inbouw in dubbele vloer	ja
Geschikt voor inbouw in holle vloer	ja
Geschikt voor vloerdoos	250/350
Apparatuurdrager voor opname van inbouwdozen	nee
Lengte inbouwmaat	201 mm
Nominale maat voor inbouweenheden	4
Nivelleerbereik max.	155 mm
Nivelleerbereik min.	110 mm
Norm	EN 50085-2-2
ROHS-conform	exempt
Beschermingsgraad (IP) in gebruikte situatie	IP20
Beschermingsgraad (IP) in niet gebruikte situatie	IP55
Beschermingsgraad IK-code	IK10
Heavy-duty uitvoering	ja
Heavy-duty klasse	10 kN (OBO SL1)
Type inbouwsysteem	UT3
Toelatingen	VDE

Technisch specificatieblad

Nivelleerbare cassettes zware belastingen, voor tubus, RKFNSL, nominale grootte 4, roestvast staal
Artikelnummer: 7408928

Technische gegevens

Dikte vloerbedekking	20 mm