Technisches Datenblatt

Nivellierbare Schwerlastkassette für Tubus, RKFNSL, Nenngröße 4, Edelstahl
Artikelnummer: 7408928



Nivellierbare quadratische Kassette Schwerlast für Tubus der Nenngröße 4 für den Einbau von Installationsgeräten in Kanalsystemen, Doppel- und Hohlböden in trocken oder nass gepflegten Fußböden im Innenbereich. Belastungsklasse 1 bis 10 kN.
Für den Einbau von 2 Universalträgern UT3 für 4 Einzel-Installationsgeräte mit Tragering/Tragebügel oder 6 Modul 45®-Geräte. Es können 2 Abdeckplatten APMT2 installiert werden. Der Tubus ist nicht im Lieferumfang enthalten.

IP 55

A2 Edelstahl, rostfrei

Stammdaten

Artikelnummer	7408928
Typ	RKFN3 4 V SL1 20
Bezeichnung 1	Quadratische Kassette SL1
Bezeichnung 2	Deckel für Tubus
Hersteller	OBO
Dimension	199x199x105
Werkstoff	Edelstahl, rostfrei
Kleinste VK-Einheit	1
Mengeneinheit	Stück
Gewicht	345 kg
Gewichtseinheit	kg/100 St.
CO2 Fußabdruck (GWP) Cradle-to-Gate	18,4834 kg CO2e / 1 Stück

Technisches Datenblatt

Nivellierbare Schwerlastkassette für Tubus, RKFNSL, Nenngröße 4, Edelstahl
Artikelnummer: 7408928

Abmessungen

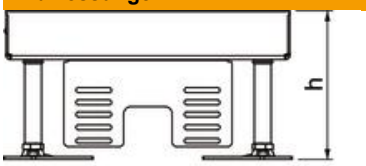

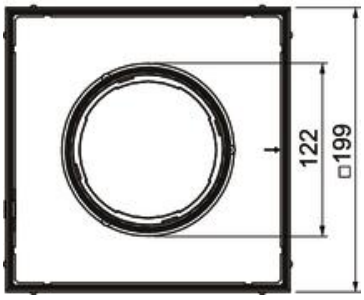

Länge	199 mm
Breite	199 mm
Höhe	110 mm
Maß h	110 mm

Technische Daten

Anzahl der einbaubaren Geräte	6
Anzahl der Leitungsauslässe	1
Anzahl Universalträger	2 x UT3
Ausführung Deckel	quadratisch
Ausführung Leitungsauslass	Versenkbarer Tubus
Bodenausschnitt/Montageöffnung	201x201
Bodenpflege	nass
Entkoppelbar	nein
Fußbodenhöhe max.	155 mm
Fußbodenhöhe min.	110 mm
Geeignet für Doppelbodeneinbau	ja
Geeignet für Hohlbodeneinbau	ja
Geeignet für Unterflurdose	250/350
Geräteträger zur Aufnahme von Gerätebechern	nein
Länge Einbaumaß	201 mm
Nenngröße für Geräteeinbaueinheiten	4
Nivellierbereich max.	155 mm
Nivellierbereich min.	110 mm
Norm	EN 50085-2-2
ROHS Konform	exempt
Schutzart (IP) im genutzten Zustand	IP20
Schutzart (IP) im ungenutzten Zustand	IP55
Schutzgrad IK-Code	IK10
Schwerlastausführung	ja
Schwerlastklasse	10 kN (OBO SL1)
Typ des Einbausystems	UT3
Zulassungen	VDE
Bodenbelagdicke	20 mm