hansgrohe

AXOR One
Showerpipe 280 1jet inbouw
Oppervlak: **Brushed Brass** Artikelnummer: **48790950**

Beschrijving

- bestaat uit: hoofddouche, handdouche, schuifstuk, wandaansluiting, doucheslang, douchestang
- hoofddouche AXOR One 280 1jet
- afmeting straalplaatoppervlak hoofddouche: 280 mm
- straalsoort hoofddouche: PowderRain en Rain in combinatie
- vereist een mengkraan voor 2 functies
- straalsoort handdouche: PowderRain
- doorstroomhoeveelheid van handdouche bij 3 bar: 8,3 l/min
- maximale doorstroomhoeveelheid voor Showerpipe bij 3 bar: 12,7 l/min
- minimale bedrijfsdruk: 1,5 bar
- maximale bedrijfsdruk: 10 bar
- kogelgewricht: hoek hoofddouche verstelbaar
- hellingshoek van douchehouder kan continu worden aangepast
- diameter glijstang: 25 mm
- schuifstuk met hoogteverstelling
- draaibare douchearm

Artikeldetails

Vrijblijvende advies verkoopprijs excl. BTW	2.094,20 €
Vrijblijvende advies verkoopprijs incl. BTW	2.533,98 €

Technologie

Quick Clean

Designprijzen

iF DESIGN AWARD 2021

Productfoto

Maattekening

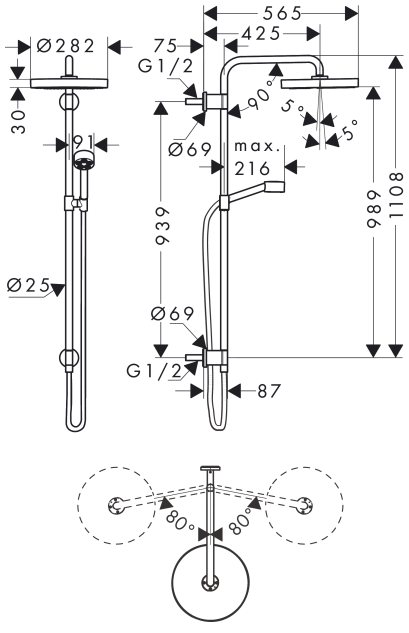

AXOR One
Showerpipe 280 1jet inbouw
Oppervlak: **Brushed Brass** Artikelnummer: **48790950**

Doorstroomdiagram

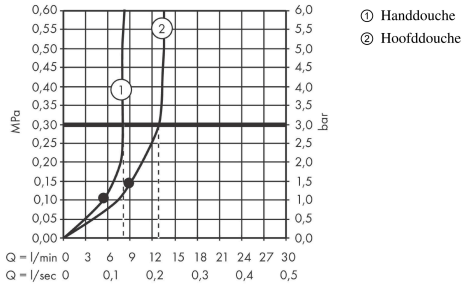

① Handdouche
② Hoofddouche