# Technisches Datenblatt

## Nivellierbare Schwerlastkassette für Tubus, RKFNSL, Nenngröße 9, Edelstahl
## Artikelnummer: 7408938

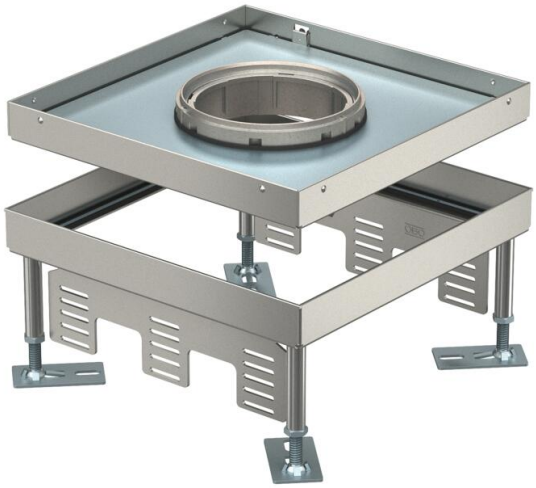

Nivellierbare quadratische Kassette Schwerlast für Tubus der Nenngröße 9 für den Einbau von Installationsgeräten in Kanalsystemen, Doppel- und Hohlböden in trocken oder nass gepflegten Fußböden im Innenbereich. Belastungsklasse 1 bis 10 kN.
Für den Einbau von 3 Universalträgern UT4 für 9 Einzel-Installationsgeräte mit Tragering/Tragebügel oder 12 Modul 45®-Geräte. Es können 3 Abdeckplatten APMT5 installiert werden. Der Tubus ist nicht im Lieferumfang enthalten.
Nivellierbare quadratische Kassette Schwerlast für Tubus der Nenngröße 9 für den Einbau von Installationsgeräten in Kanalsystemen, Doppel- und Hohlböden in trocken oder nass gepflegten Fußböden im Innenbereich. Belastungsklasse 1 bis 10 kN.

Nivellierbare Schwerlastkassette 3-zügig. Es können 3 Abdeckplatten APMT5 installiert werden.

IP 55

A2 Edelstahl, rostfrei

### Stammdaten

| | |
|---|---|
| Artikelnummer | 7408938 |
| Typ | RKFN3 9 V SL1 16 |
| Bezeichnung 1 | Quadratische Kassette SL1 |
| Bezeichnung 2 | Deckel für Tubus |
| Hersteller | OBO |
| Dimension | 243x243x100 |
| Werkstoff | Edelstahl, rostfrei |
| Kleinste VK-Einheit | 1 |
| Mengeneinheit | Stück |
| Gewicht | 490 kg |
| Gewichtseinheit | kg/100 St. |
| CO2 Fußabdruck (GWP) Cradle-to-Gate | 24,7907 kg CO2e / 1 Stück |

# Technisches Datenblatt

## Nivellierbare Schwerlastkassette für Tubus, RKFNSL, Nenngröße 9, Edelstahl
## Artikelnummer: 7408938

### Abmessungen




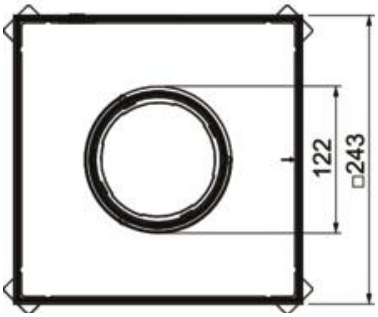


| | |
|---|---|
| Länge | 243 mm |
| Breite | 243 mm |
| Höhe | 105 mm |
| Maß h | 105 mm |

### Technische Daten

| | |
|---|---|
| Anzahl der einbaubaren Geräte | 12 |
| Anzahl der Leitungsauslässe | 1 |
| Anzahl Universalträger | 3 x UT4 |
| Ausführung Deckel | quadratisch |
| Ausführung Leitungsauslass | Versenkbarer Tubus |
| Bodenausschnitt/Montageöffnung | 244x244 |
| Bodenpflege | nass |
| Entkoppelbar | nein |
| Fußbodenhöhe max. | 150 mm |
| Fußbodenhöhe min. | 105 mm |
| Geeignet für Doppelbodeneinbau | ja |
| Geeignet für Hohlbodeneinbau | ja |
| Geeignet für Unterflurdose | 250/350 |
| Geräteträger zur Aufnahme von Gerätebechern | nein |
| Länge Einbaumaß | 244 mm |
| Nenngröße für Geräteeinbaueinheiten | 9 |
| Nivellierbereich max. | 150 mm |
| Nivellierbereich min. | 105 mm |
| Norm | EN 50085-2-2 |
| ROHS Konform | exempt |
| Schutzart (IP) im genutzten Zustand | IP20 |
| Schutzart (IP) im ungenutzten Zustand | IP55 |
| Schutzgrad IK-Code | IK10 |
| Schwerlastausführung | ja |
| Schwerlastklasse | 10 kN (OBO SL1) |
| Typ des Einbausystems | UT4 |
| Zulassungen | VDE |
| Bodenbelagdicke | 16 mm |