# META Waschtisch-Einhandbatterie mit Ablaufgarnitur - Dark Brass gebürstet



33 502 660 Produktversion ab 23.01.2020

# META Waschtisch-Einhandbatterie mit Ablaufgarnitur - Dark Brass gebürstet



33 502 660 Produktversion ab 23.01.2020

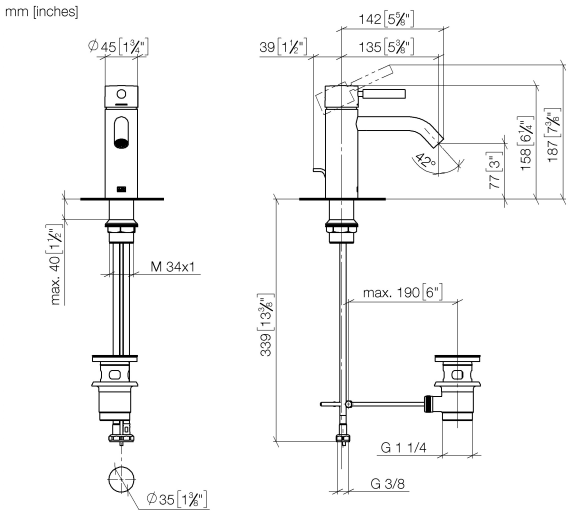


## Durchflussdiagramm

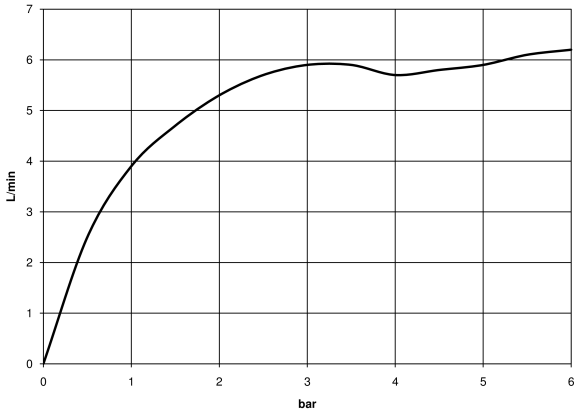


## Zertifikate

LGA_29

# META Waschtisch-Einhandbatterie mit Ablaufgarnitur - Dark Brass gebürstet


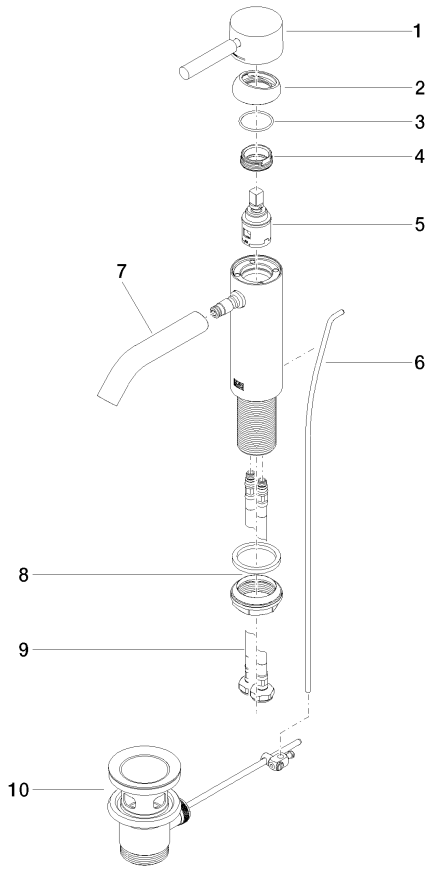
33 502 660 Produktversion ab 23.01.2020