# Fiche technique

## Rondelle large F

## Référence: 6408710

Rondelle plate large.

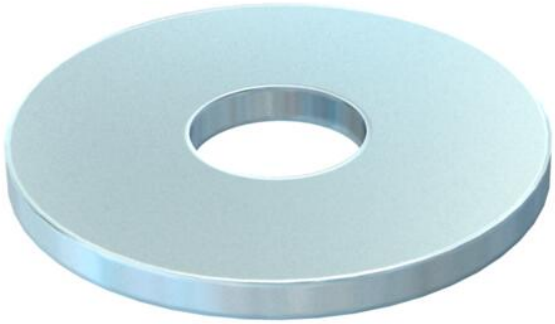

CE

| | |
|---|---|
| St | Acier |
| F | galvanisé à chaud |

### Données de base

| | |
|---|---|
| Référence | 6408710 |
| Typee | DIN440 9 F |
| Désignation 1 | Rondelle plate |
| Désignation 2 | selon DIN 440 |
| Fabricant | OBO |
| Dimension | M8 |
| Couleur | zinc |
| Matériau | Acier |
| Surface | galvanisé à chaud |
| Norme de surface | DIN 267, Teil 10 |
| Unité d'emballage minimale | 100 |
| Unité de quantité | pc |
| Poids | 1,1 kg |
| Unité de poids | kg/100 pc |
| Empreinte CO2 (GWP) du berceau à la porte | 0,0026 kg CO2e / 1 Pièce |

### Dimensions

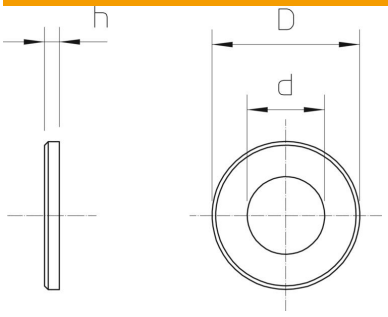


| | |
|---|---|
| Épaisseur de tôle | 0,12 in |
| Cote D | 1,1 in |
| Cote d | 0,35 in |
| Cote d | 9 mm |
| Dimension d max. | 28 mm |
| Dimension d min. | 28 mm |
| Dimension h | 3 mm |

# Fiche technique

## Rondelle large F

## Référence: 6408710

### Caractéristiques techniques

| | |
|---|---|
| En forme de facettes | non |
| trempé | non |
| Filetage | M8 |
| Diamètre intérieur | 9 mm |
| Diamètre du trou | 9 mm |
| Épaisseur du matériau | 3 mm |
| Conformité ROHS | oui |
| Forme de l'orifice | rond |