SELEKTA 172 top3 RC

Artikelnr.: 1720330

Tijd- en lichtregeling
Digitale schakelklokken

Functiebeschrijving

- Astro-schakelklok met weekprogramma
- Tijdsynchronisatie door aansluiting van een externe antenne mogelijk, bijv. door antenne top2 RC-DCF of antenne top2 GPS
- 2 kanalen
- App-programmering mogelijk
- Veilige overdracht met optionele Bluetooth Low Energy OBELISK top3
- Maximale beveiliging tegen manipulatie, tijdschakelprogramma's kunnen alleen van de app naar de klok worden overgedragen wanneer de Bluetooth OBELISK top3 in de klok is gestoken
- 100% compatibel met top2
- 3 speciale programma's (klein jaarprogramma)
- 3 individuele schemeringsmogelijkheden plus offset instelbaar (zonsondergang, schemering, duisternis)
- Astro-impuls
- Astronomische schakelfunctie (automatische berekening van de zonsopgangs- en -ondergangstijden voor het hele jaar)
- Offset voor aanpassing van de zonsopgangs- en -ondergangstijden
- Positiegegevens via coördinaten of land-/stedenlijst programmeerbaar
- Vaste AAN/UIT-schakelingen programmeerbaar (bijv. nachtonderbreking)
- Simulatie van de schakeltijden (berekende astrotijden en geprogrammeerde AAN/UIT-schakelingen)
- Astromodus omkeerbaar (s avonds AAN - 's morgens UIT of s avonds UIT - 's morgens AAN) of deactiveerbaar
- DuoFix verende steekklemmen
- Voor telkens 2 geleiders
- Draad of litzedraad (met of zonder adereindhuls)
- Draaddiameter: 0,5 - 2,5 mm²
- Bedieningsknop voor het loskoppelen van de stekkerverbinding
- Tekstgestuurde programmering op het display
- Datum en tijd vooraf ingesteld
- Volledig bedienbaar zonder netaansluiting
- Interface voor OBELISK top2 geheugenstick (pc-programmering)
- 2. insteekbaar schakelprogramma
- Kopiëren van programma's
- Programma-back-up
- 10 jaar gangreserve (lithiumbatterij)
- Nuldoorgangsschakeling voor relaissparend schakelen en hoge lampbelasting (niet bij 24 V apparaten)
- Berekende astroschakeltijden
- Programmeerbare AAN/UIT-schakeltijden
- Schakelvoorselectie
- Schakeling continu AAN/UIT

SELEKTA 172 top3 RC

Artikelnr.: 1720330

Functiebeschrijving

- Geïntegreerde bedrijfsurenteller
- Resetmogelijkheid
- Servicefunctie voor de bewaking van onderhoudsintervallen
- Vakantieprogramma
- Displayverlichting (uitschakelbaar)
- PIN-codering
- Automatische zomer-/wintertijdomschakeling
- Deactiveerbaar
- Omschakelregels voor Europa, VS en andere landen zijn reeds opgeslagen
- Eigen omschakelregel of omschakeling op vaste datum selecteerbaar

Technische specificaties

	SELEKTA 172 top3 RC
Bedrijfsspanning	110 - 230 V AC
Frequentie	50 - 60 Hz
Breedte	2 TE
Soort montage	DIN-rail
Soort contact	Wisselcontact
Schakeluitgang	Faseonafhankelijk
Openingswijdte	< 3 mm (μ)
Programma	Weekprogramma, Astroprogramma
Programmafuncties	AAN-UIT, Impuls
Aantal kanalen	2
Aantal geheugenplaatsen	84
Gangreserve	10 jaar
Schakelvermogen bij 250 V AC, cos φ = 1	16 A
Schakelvermogen bij 250 V AC, cos φ = 0,6	10 A
Gloei-/halogeenlampbelasting	2600 W
Energiespaarlampen	1100 W
LED < 2 W	50 W
LED 2-8 W	600 W
LED > 8 W	600 W

	SELEKTA 172 top3 RC
TL-lampbelasting (VSA) niet gecompenseerd	2600 VA
TL-lampbelasting (VSA) seriegecompenseerd	2600 VA
Inschakelstroom	max. 800 A / 200 μs
Schakelvermogen min.	ca. 10 mA
Kortste schakeltijd	1 min
Gangnauwkeurigheid bij 25 °C	typisch ± 0,25 s/dag (Quarts) of DCF77/GPS
Tijdbasis	Quarts/DCF77/GPS
Standby verbruik	~0,8 W
Type aansluiting	DuoFix-steekklemmen
Externe Antenne anschließbar	√
Display	Displayverlichting (uitschakelbaar)
Bedieningselementen	4 tiptoetsen
Behuizing- en isolatiemateriaal	Tegen hoge temperaturen bestendige, zelfdovende thermoplasten
Beschermingsgraad	IP 20
Beschermingsklasse	II volgens EN 60 730-1
Omgevingstemperatuur	-25°C ... 55°C

Aansluitschema's

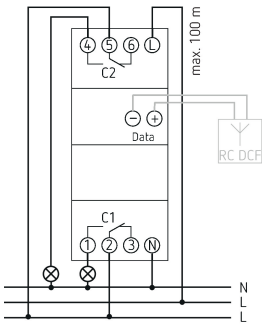

SELEKTA 172 top3 RC

Artikelnr.: 1720330

Maattekeningen

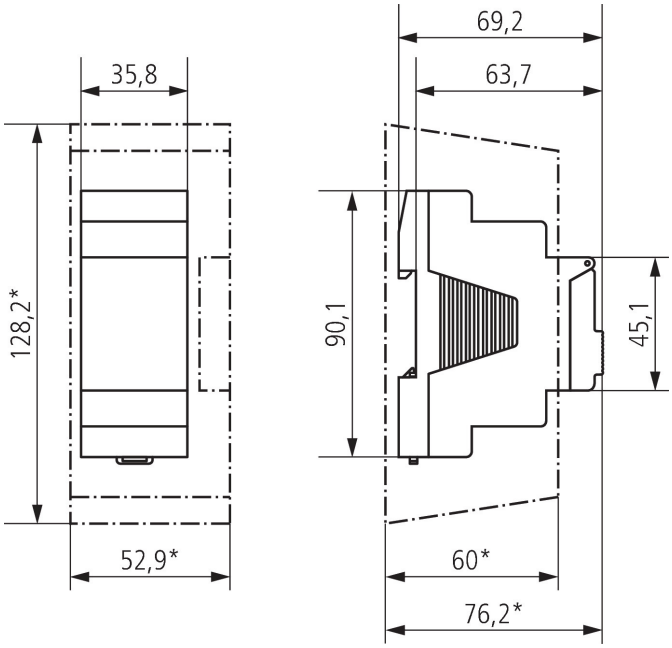

Accessoires

Wandmontageset 35 mm
Artikelnr.: 9070064

Antenne DCF77
Artikelnr.: 9070410

PC-Programmeerset OBELISK top2/3
Artikelnr.: 9070409

Geheugenstick OBELISK top2
Artikelnr.: 9070404

Frontpaneelinbouwset
Artikelnr.: 9070001

Bluetooth OBELISK top3
Artikelnr.: 9070130

Antenne GNSS R
Artikelnr.: 9070807

Antenne GNSS
Artikelnr.: 9070823

Technische wijzigingen en drukfouten voorbehouden
nadere informatie op: www.theben-nederland.nl/producten/1720330
De belastingsgegevens worden bepaald met voorbeeldige geselecteerde lichtbronnen en zijn daarom typische gegevens vanwege het grote aantal beschikbare producten.