Technisch specificatieblad

Sluitring

Artikelnummer: 3402088

Sluitring volgens DIN 125 vorm A voor universeel gebruik.

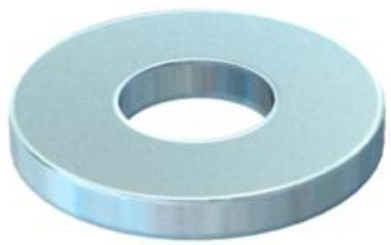

CE

St	Staal
G	galvanisch verzinkt

Stamgegevens

Artikelnummer	3402088
Type	WS M8 D16 G
Omschrijving 1	Sluitring
Fabrikant	OBO
Dimensie	M8
Materiaal	Staal
Oppervlak	galvanisch verzinkt
Oppervlaktenorm	EN ISO 19598 / EN ISO 4042
Kleinste verkoop-eenheid	100
Eenheid van hoeveelheid	Stuk
Gewicht	0,156 kg
Eenheid gewicht	kg/100 st.
CO2-voetafdruk (GWP) van wieg tot poort	0,004 kg CO2e / 1 Stuk

Afmetingen

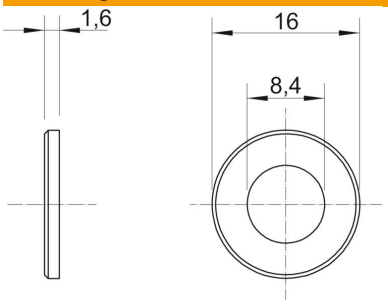

Plaatdikte	0,06 in
Maat D	0,63 in
Maat d	0,33 in
Maat d	8,4 mm
Afmeting d min.	16 mm
Afm. h	1,6 mm

Technisch specificatieblad

Sluitring

Artikelnummer: 3402088

Technische gegevens

Facetvormig	nee
Gehard	nee
Schroefdraad	M8
Binnendiameter	8,4 mm
Materiaaldikte	1,6 mm
Met vertanding	nee
ROHS-conform	ja
Gatvorm	Rond