Fiche technique

Rondelle

Référence: 3402088

Rondelle plate selon la norme DIN 125, forme A, à usage universel.

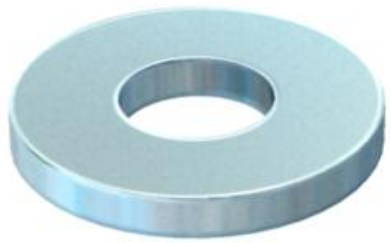

CE

St	Acier
G	galvanisé

Données de base

Référence	3402088
Typee	WS M8 D16 G
Désignation 1	Rondelle plate
Fabricant	OBO
Dimension	M8
Matériau	Acier
Surface	galvanisé
Norme de surface	EN ISO 19598 / EN ISO 4042
Unité d'emballage minimale	100
Unité de quantité	pc
Poids	0,156 kg
Unité de poids	kg/100 pc
Empreinte CO2 (GWP) du berceau à la porte	0,004 kg CO2e / 1 Pièce

Dimensions

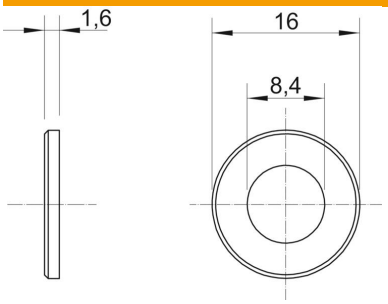

Épaisseur de tôle	0,06 in
Cote D	0,63 in
Cote d	0,33 in
Cote d	8,4 mm
Dimension d min.	16 mm
Dimension h	1,6 mm

Fiche technique

Rondelle

Référence: 3402088

Caractéristiques techniques

En forme de facettes	non
trempé	non
Filetage	M8
Diamètre intérieur	8,4 mm
Épaisseur du matériau	1,6 mm
avec denture	non
Conformité ROHS	oui
Forme de l'orifice	rond