Technisch specificatieblad

Eindstuk SLT ESre2050

Artikelnummer: 6132302

Eindstuk (rechts) als hulpstuk voor de plintgoot.
Voor een nette afsluiting van het kanaalsysteem. Om op de kanaaleinden te bevestigen.



PVC Polyvinylchloride

Stamgegevens

Artikelnummer	6132302
Type	SLT ESre2050 rws
Omschrijving 1	Eindstuk rechts
Omschrijving 2	SL-T 20x50 9010
Fabrikant	OBO
Kleur	zuiver wit; RAL 9010
Materiaal	Polyvinylchloride
Kleinste verkoop-eenheid	10
Eenheid van hoeveelheid	Stuk
Gewicht	0,705 kg
Eenheid gewicht	kg/100 st.
CO2-voetafdruk (GWP) van wieg tot poort	0,04 kg CO2e / 1 Stuk

Technisch specificatieblad

Eindstuk SLT ESre2050

Artikelnummer: 6132302

Afmetingen

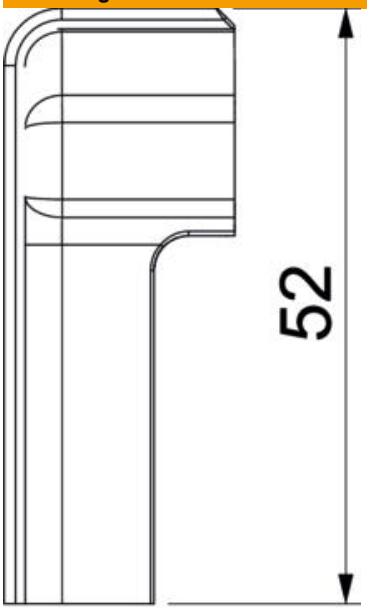

Lengte	30 mm
Breedte	20 mm
Hoogte	52 mm

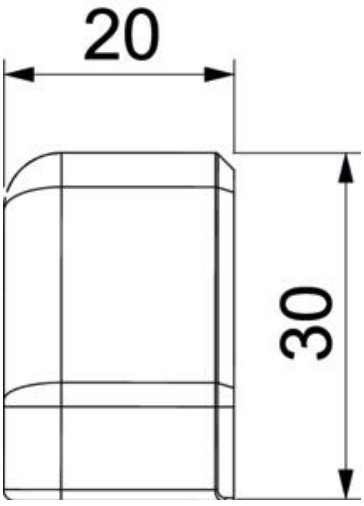

Technisch specificatieblad

Eindstuk SLT ESre2050

Artikelnummer: 6132302

Technische gegevens

Uitvoering	rechts
Decor	zonder
Afdichtlip deksel	zonder
Halogeenvrij	nee
Met tapijtdeklat	ja
Beschermingsgraad	IP40
Beschermingsgraad IK-code	IK06
Temperatuurbereik max.	60 °C
Temperatuurbereik min.	-5 °C
Voorgeperste gaten	nee