Technisch specificatieblad

Sluitring ISO 7093

Artikelnummer: 3402215

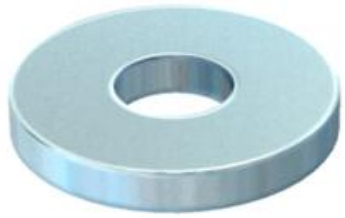

Sluitring met grote buitendiameter voor universeel gebruik.

CE

St	Staal
G	galvanisch verzinkt

Stamgegevens

Artikelnummer	3402215
Type	WS M8 D28 G
Omschrijving 1	Sluitring
Fabrikant	OBO
Dimensie	M8
Materiaal	Staal
Oppervlak	galvanisch verzinkt
Oppervlaktenorm	EN ISO 19598 / EN ISO 4042
Kleinste verkoop-eenheid	100
Eenheid van hoeveelheid	Stuk
Gewicht	1,1 kg
Eenheid gewicht	kg/100 st.
CO2-voetafdruk (GWP) van wieg tot poort	0,034 kg CO2e / 1 Stuk

Afmetingen

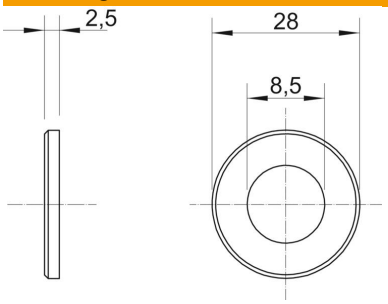

Plaatdikte	0,1 in
Maat D	1,1 in
Maat d	0,33 in
Maat d	8,5 mm
Afmeting d min.	28 mm
Afm. h	2,5 mm

Technisch specificatieblad

Sluitring ISO 7093

Artikelnummer: 3402215

Technische gegevens

Schroefdraad	M8
Binnendiameter	8,5 mm
Materiaaldikte	2,5 mm
Met vertanding	nee
ROHS-conform	ja
Gatvorm	Rond