Fiche technique

Embout SLT ESre2070

Référence: 6132305

Embout (droit) comme pièce de forme pour la goulotte à plinthe.
Pour une finition propre du système de goulotte. Pour l'emboîtement sur les extrémités de goulotte.



PVC Chlorure de polyvinyle

Données de base

Référence	6132305
Typee	SLT ESre2070 rws
Désignation 1	Embout droit
Désignation 2	SL-T 20x70 9010
Fabricant	OBO
Couleur	blanc pur; RAL 9010
Matériau	Chlorure de polyvinyle
Unité d'emballage minimale	10
Unité de quantité	pc
Poids	0,95 kg
Unité de poids	kg/100 pc
Empreinte CO2 (GWP) du berceau à la porte	0,031 kg CO2e / 1 Pièce

Fiche technique

Embout SLT ESre2070

Référence: 6132305

Dimensions

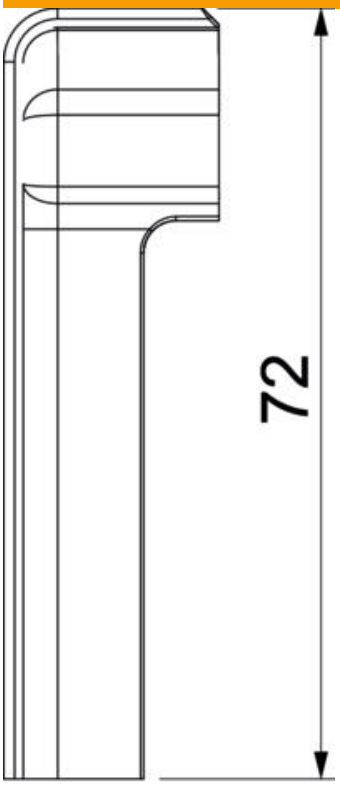

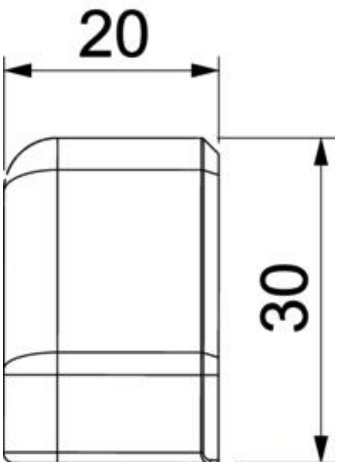

Longueur	30 mm
Largeur	20 mm
Hauteur	72 mm

Fiche technique

Embout SLT ESre2070

Référence: 6132305

Caractéristiques techniques

Modèle	droite
Décor	sans
Lèvre d'étanchéité couvercle	sans
Sans halogène	non
Avec retour tapis	oui
Indice de protection	IP40
Indice de protection code IK	IK06
Plage de températures d’utilisation max.	60 °C
Plage de températures d’utilisation min.	-5 °C
Empreintes défonçables	non